LightHouse II Release 10

Dragonfly®

Notice d'installation et d'utilisation

Français
Date: 08-2014
Le numéro de document: 81345-4-FR
© 2014 Raymarine UK Limited

INNOVATION • QUALITY • TRUST

Raymarine®

Marques déposées et avis de brevet

Raymarine, **Tacktick**, **Clear Pulse**, **Truzoom**, **HSB**, **SeaTalk**, **SeaTalk^{hs}**, **SeaTalk^{ng}**, **Micronet**, **Raytech**, **Gear Up**, **Marine Shield**, **Seahawk**, **Autohelm**, **Automagic** et **Visionality** sont des marques déposées et revendiquées comme marques de Raymarine Belgique.

FLIR, **DownVision**, **SideVision**, **Dragonfly**, **Instalert**, **Infrared Everywhere** et **The World's Sixth Sense** sont des marques déposées ou revendiquées comme marques de FLIR Systems, Inc.

Toutes les autres marques déposées, marques commerciales ou noms de société nommés dans le présent document sont uniquement utilisés à des fins d'identification et sont la propriété de leurs propriétaires respectifs.

Ce produit est protégé par des brevets, des brevets de modèle, des demandes de brevet ou des demandes de brevets de modèle.

Déclaration d'Usage Loyal

L'utilisateur s'engage à ne pas imprimer plus de trois copies de ce manuel et ce, uniquement pour son utilisation personnelle. Toute copie supplémentaire est interdite, de même que la distribution ou l'emploi de ce manuel dans un quelconque autre but, y compris mais sans se limiter à l'exploitation commerciale de ce manuel ainsi que la fourniture ou la vente de copies à des tiers.

Mises à jour du logiciel

Vérifiez le site Internet www.raymarine.com pour obtenir les dernières versions logicielles pour votre produit.

Manuels

Les dernières versions de tous les manuels en anglais et traduits peuvent être téléchargés au format PDF à partir du site Internet www.raymarine.com.
Veuillez consulter le site Internet pour vérifier que vous disposez bien de la dernière version de la documentation.

Copyright ©2015 Raymarine UK Ltd. Tous droits réservés.

FRANÇAIS
Document number: 81345-4
Date: 08-2014

Table des matière

Chapitre 1 Information importante 7

Écrans TFT 8
Infiltration d'eau 8
Clause de non-responsabilité 8
Cartes mémoire et cartouches cartographiques 8
Guide de compatibilité électromagnétique (EMC) de l'installation 9
Accords de licence pour les logiciels tiers 9
Déclaration de conformité 9
Politique de défaut de pixel 9
Police de garantie 9
Enregistrement de la garantie 10
Mise au rebut du produit 10
OMI et SOLAS 10
Précision technique 10

Chapitre 2 Informations sur la documentation et le produit 11

2.1 Informations sur la documentation 12
2.2 Vue d'ensemble du produit 13

Chapitre 3 Préparation de l'installation 15

3.1 Vue d'ensemble de l'installation 16
3.2 Pièces fournies d'origine 17
3.3 Sondes **DownVision™** compatibles 18
3.4 Outillage nécessaire pour l'installation 18
3.5 Mises à jour du logiciel 19
3.6 Avertissements et mises en garde 19
3.7 Sélection d'un emplacement pour la sonde 20
3.8 Cheminement du câble 21
3.9 Sélection d'un emplacement pour l'écran 21
3.10 Processus d'installation 23

Chapitre 4 Montage transversal 25

4.1 Montage de la sonde 26
4.2 Montage du socle 27
4.3 Installation de l'écran sur le socle 28
4.4 Installation de l'écran 7 pouces sur le socle — Socle orienté vers le bas 28
4.5 Sécurité 29
4.6 Enlever l'écran de l'étrier 30
4.7 Pose à plat 31
4.8 Test de la sonde 32
4.9 Terminer le montage de la sonde 32

Chapitre 5 Câbles et connexions 33

5.1 Guide général de câblage 34
5.2 Connexion du câble 34

Chapitre 6 Démarrage 37

6.1 Mise en marche de l'écran 38
6.2 Commandes 38
6.3 Procédures de paramétrage initial 39
6.4 Navigation par satellite 40
6.5 Contrôle du sondeur 42
6.6 Vérification de DownVision 42
6.7 Page de raccourcis 43
6.8 Applications 44
6.9 Sélecteur de vue 44
6.10 Ressources d'apprentissage 45

Chapitre 7 Gestion des données d'affichage 47

7.1 Cartes mémoire et cartouches cartographiques 48
7.2 Enregistrement des données et des réglages utilisateur 49
7.3 Réinitialisation du système 51

Chapitre 8 Application Carte 53

8.1 Vue d'ensemble de l'application Carte 54
8.2 Vue d'ensemble des cartes électroniques 55
8.3 Commandes de l'application Carte 58
8.4 Menu contextuel cartographique 59
8.5 Navigation 60
8.6 Sélection des cartes 60
8.7 Orientation de la carte 61
8.8 Détails cartographiques 62
8.9 Position du navire 62
8.10 Couche communauté 63
8.11 Journalisation du sondeur 63
8.12 Vecteur COG 64
8.13 Eaux profondes 64
8.14 Objets cartographiques 65

Chapitre 9 Points de route et traces 67

9.1 Vue d'ensemble des points de route 68
9.2 Traces 75
9.3 Importation et exportation 76
9.4 Capacité d'enregistrement des points de route et des traces 77

Chapitre 10 Application Sondeur 79

10.1 Vue d'ensemble de l'application Sondeur 80
10.2 Commandes de l'application Sondeur 81
10.3 Portée 82
10.4 Options d'affichage 83
10.5 Réglage de la sensibilité 85

Chapitre 11 Application DownVision 87

11.1 Vue d'ensemble de l'application **DownVision™** 88
11.2 Commandes de l'application **DownVision™** 89
11.3 Portée 90
11.4 Options d'affichage 91
11.5 Réglage de la sensibilité 92

Chapitre 12 Outils et réglages 95

12.1 Alarmes 96

12.2 Menu Réglages système 98
12.3 Sauvegarde et réinitialisation 103

Chapitre 13 Entretien 105

13.1 SAV et entretien 106
13.2 Nettoyage des produits 106
13.3 Nettoyage de la sonde 107

Chapitre 14 Dysfonctionnements 109

14.1 Dysfonctionnements 110
14.2 Dysfonctionnement à la mise en marche 111
14.3 Dysfonctionnements du GPS 112
14.4 Dysfonctionnement du sondeur/DownVision 113
14.5 Dysfonctionnements divers 114

Chapitre 15 Assistance technique 115

15.1 Assistance client Raymarine 116
15.2 Ressources d'apprentissage 116

Chapitre 16 Caractéristiques techniques 117

16.1 Caractéristiques techniques 118

Chapitre 17 Pièces de rechange et accessoires 121

17.1 Accessoires 122

Chapitre 1 : Information importante

Danger : Installation et utilisation du produit

Le produit doit être installé et utilisé conformément aux instructions fournies. Tout manquement à cette obligation pourrait entraîner des blessures, des dommages à votre bateau et/ou de mauvaises performances du produit.

Danger : Veillez à la sécurité de la navigation

Ce produit a été exclusivement conçu comme une aide à une aide à la navigation et ne remplace en aucun cas l'expérience et le sens marin du navigateur. Seules les cartes marines officielles et les avis aux navigateurs contiennent l'information mise à jour nécessaire à la sécurité de la navigation et le capitaine est responsable de leur utilisation en conformité avec les règles élémentaires de prudence. Il est de la responsabilité exclusive de l'utilisateur de consulter les cartes marines officielles et de prendre en compte les avis aux navigateurs, ainsi que de disposer d'une maîtrise suffisante des techniques de navigation lors de l'utilisation de ce produit ou de tout autre produit Raymarine.

Danger : Risques d'incendie

Cet équipement n'est PAS homologué pour une installation en atmosphère explosive ou inflammable. N'installez pas cet équipement en atmosphères dangereuses et/ou inflammables, tel un compartiment moteur ou à proximité de réservoirs de carburant.

Danger : Hautes tensions

Ce produit peut contenir des composants haute tension. Sauf indications contraires dans la documentation fournie, il ne faut JAMAIS ouvrir le capot de l'appareil, ni tenter d'accéder aux composants internes.

Danger : Tension d'alimentation

Connecter ce produit à une tension d'alimentation supérieure à la tension nominale maximale spécifiée peut causer des dommages permanents à l'appareil. Veuillez consulter la section *Caractéristiques techniques* pour la tension nominale.

Danger : Connexion à la masse

Il est impératif de vérifier que cet appareil est correctement connecté à la masse conformément aux instructions fournies, avant de le mettre sous tension.

Danger : Coupure de l'alimentation

Vérifiez que l'alimentation électrique du bord est coupée avant d'entreprendre l'installation de ce produit. Sauf indication contraire, il faut toujours couper l'alimentation électrique avant de connecter ou de déconnecter l'appareil.

Attention : SAV et entretien

Ce produit ne comporte aucun composant réparable par l'utilisateur. Faites appel à un distributeur agréé Raymarine pour toute demande d'entretien et de réparation. Toute intervention non autorisée par Raymarine annule la garantie de l'appareil.

Attention : Câble de la sonde

- Ne PAS sectionner, raccourcir ni épisser les câbles de la sonde.
- Ne PAS enlever le connecteur.

Si le câble est sectionné, il ne pourra pas être réparé. Si vous sectionnez le câble, vous annulez aussi la garantie du fabricant.

Attention : Protection de l'alimentation

Lors de l'installation de ce produit, assurez-vous de protéger l'alimentation par un fusible d'un calibre approprié ou par un disjoncteur automatique.

Attention : Précautions d'utilisation des cartouches et cartes mémoire

Pour éviter tout dommage irrémédiable et/ou une perte de données sur les cartouches et cartes mémoire :

- N'enregistrez PAS de données ou de fichiers contenant des données de cartographie car les cartes risquent d'être écrasées.
- Veillez à orienter la cartouche ou la carte mémoire dans le bon sens. N'essayez PAS de forcer la cartouche dans le lecteur.
- N'utilisez PAS d'instrument métallique tel qu'un tournevis ou des pinces pour insérer ou extraire une cartouche ou une carte mémoire.

Attention : Veillez à ce que le capot du lecteur de cartouche cartographique soit correctement fermé

Pour prévenir toute infiltration d'eau et les dommages consécutifs au produit, veillez à ce que le capot du lecteur de cartouche cartographique soit correctement fermé.

Attention : Nettoyage des produits

Pour nettoyer les produits :

- Si votre produit comprend un écran, n'utilisez PAS de produits abrasifs, acides ou ammoniaqués car ceci risquerait d'endommager le revêtement de l'écran.
- Ne nettoyez PAS l'appareil avec des produits acides ou ammoniaqués.
- N'utilisez PAS de nettoyeur haute pression.

Écrans TFT

Les couleurs de l'écran peuvent paraître différentes sur un arrière-plan coloré ou en lumière colorée. Ce phénomène est parfaitement normal et caractérise tous les écrans TFT couleur.

Infiltration d'eau

Décharge de responsabilité relative à l'infiltration d'eau

Bien que le niveau d'étanchéité de ce produit soit conforme à la norme IPX (voir la *Spécification technique* du produit), l'exposition du produit au jet d'un nettoyeur haute pression peut provoquer une infiltration d'eau avec des dommages consécutifs prévisibles sur le fonctionnement du système. Ce type de dommage n'est pas couvert par la garantie Raymarine.

Clause de non-responsabilité

Cet appareil (y compris les cartes électroniques) est destiné à être utilisé comme une aide à la navigation. Il est conçu pour faciliter l'emploi des cartes marines officielles, il ne les remplace pas. Seul les cartes marines officielles et les avis aux navigateurs contiennent l'information mise à jour nécessaire à la sécurité de la navigation et le capitaine est responsable de leur utilisation en conformité avec les règles élémentaires de prudence. Il est de la responsabilité exclusive de l'utilisateur de consulter les cartes marines officielles et de prendre en compte les avis aux navigateurs, ainsi que de disposer d'une maîtrise suffisante des techniques de navigation lors de l'utilisation de ce produit ou de tout autre produit Raymarine. Ce produit est compatible avec certaines cartes marines électroniques fournies par des fournisseurs externes de données susceptibles d'être intégrées ou enregistrées sur des cartouches mémoires. L'emploi de telles cartes est soumis à un Accord de licence utilisateur final inclus dans la documentation du produit ou fourni avec la cartouche mémoire (si applicable).

Raymarine ne garantit pas la fiabilité de ce produit ni sa compatibilité avec des produits fabriqués par toute personne ou entité autre que Raymarine.

Ce produit utilise des données cartographiques ainsi que les données électroniques fournies par le Système Mondial de Positionnement (GPS). Ces deux types de données sont susceptibles de contenir des erreurs. Raymarine ne garantit pas la précision de ces informations et vous informe que les erreurs qu'elles peuvent contenir sont susceptibles de provoquer un dysfonctionnement du produit. Raymarine n'est pas responsable des dommages ou blessures provoqués par votre utilisation ou votre incapacité à utiliser le produit, par l'interaction du produit avec les produits d'autres fabricants ou par les erreurs contenues dans les données cartographiques ou les informations utilisées par le produit et fournies par des tiers.

Cartes mémoire et cartouches cartographiques

Vous pouvez utiliser des cartes mémoire MicroSD pour sauvegarder / archiver des données (p. ex. les points de route et les traces). Une fois les données sauvegardées sur une carte mémoire, vous pouvez supprimer les anciennes données du système et libérer ainsi de l'espace pour de nouvelles données. Les données archivées peuvent être récupérées à tout moment. Les cartouches cartographiques fournissent des données cartographiques supplémentaires ou mises à niveau.

Il est recommandé de sauvegarder régulièrement vos données sur une carte mémoire. N'enregistrez PAS de données sur des cartouches cartographiques.

Cartes compatibles

Les types de carte MicroSD ci-dessous sont compatibles avec votre écran :

- Cartes micro Secure Digital capacité standard (microSDSC)
- Cartes micro Secure Digital haute capacité (microSDHC)

Note :

- La capacité de carte mémoire maximale est de 32 Go.
- Pour fonctionner avec votre écran multifonctions, les cartes MicroSD doivent être formatées pour utiliser le format de système de fichiers FAT ou FAT 32.

Catégorie de vitesse

Pour des performances optimales, il est recommandé d'utiliser des cartes mémoire de Classe 10 ou UHS (ultra haute vitesse).

Cartouches cartographiques

Des cartes électroniques sont préchargées sur votre produit (carte mondiale de base). Pour utiliser d'autres données cartographiques, vous pouvez insérer des cartouches cartographiques compatibles dans le lecteur de carte mémoire de votre appareil.

Veuillez utiliser exclusivement des cartouches cartographiques et cartes mémoire de marques réputées

Pour l'archivage des données ou la création d'une cartouche cartographique électronique, Raymarine recommande d'utiliser des cartes mémoire de qualité et de marque réputée. Le fonctionnement de certaines marques de cartes mémoire dans votre appareil n'est pas garanti. Veuillez contacter l'assistance client pour obtenir la liste des cartes recommandées.

Guide de compatibilité électromagnétique (EMC) de l'installation

Les appareils et accessoires Raymarine sont conformes aux normes et règlements appropriés de Compatibilité Électromagnétique (EMC) visant à minimiser les interférences électromagnétiques entre appareils ainsi que les interférences susceptibles d'altérer les performances de votre système.

Une installation correcte est cependant nécessaire pour garantir l'intégrité des performances de compatibilité électromagnétique.

Note : Dans les endroits présentant des interférences électromagnétiques extrêmes, de légères interférences peuvent être observées sur le produit. Dans ce cas, il est nécessaire d'éloigner le produit de la source de l'interférence.

Pour une performance EMC **optimale**, nous recommandons dans la mesure du possible que :

- Les appareils et câbles Raymarine connectés se trouvent :
  - À au moins 1 m (3 ') de tout appareil émettant ou de tout câble transportant des signaux radioélectriques, par exemple : émetteurs-récepteurs, câbles et antennes VHF. Dans le cas d'une radio à Bande Latérale Unique (BLU), cette distance doit être portée à 2 m (7').
  - À plus de 2 m (7') de la trajectoire d'un faisceau radar. On considère qu'un faisceau radar s'étend normalement sur un secteur de 20° au-dessus et en dessous du radiateur d'antenne.
- Le produit soit alimenté par une batterie différente de celle utilisée pour le démarrage du moteur. Le respect de cette recommandation est important pour prévenir les risques de comportement erratique du système et les risques de pertes de données quand le démarreur du moteur n'est pas alimenté par une batterie dédiée.
- Les produits soient uniquement connectés à l'aide des câbles recommandés par Raymarine.
- Les câbles ne soient ni coupés ni rallongés sauf si ces opérations sont formellement autorisées et décrites dans le manuel d'installation.

Note : Lorsque les contraintes d'installation empêchent l'application d'une ou plusieurs des recommandations ci-dessus, il faut toujours ménager la plus grande distance possible entre les différents composants de l'installation électrique.

Accords de licence pour les logiciels tiers

Ce produit est soumis à certains accords de licence pour logiciels tiers, qui sont listés ci-dessous :

- GNU — LGPL/GPL
- Bibliothèques JPEG
- OpenSSL
- FreeType

Les accords de licence ci-dessus se trouvent sur le site Internet www.raymarine.com et sur le CD de documentation, s'il est fourni.

Déclaration de conformité

Raymarine UK Ltd. déclare que ce produit est conforme aux exigences essentielles de la directive EMC 2004/108/EC.

Le certificat d'origine de la déclaration de conformité est consultable sur la page produit correspondante sur le site www.raymarine.com

Politique de défaut de pixel

Comme tous les moniteurs TFT (Thin Film Transistor), l'écran peut afficher quelques pixels mal éclairés ("morts"). Ces pixels peuvent apparaître en noir dans les zones éclairées de l'écran ou en couleur dans les zones noires.

Si votre écran affiche PLUS de pixels mal éclairés que la valeur tolérée (les détails sont précisés dans la *spécification technique* du produit), veuillez contacter votre centre de maintenance local Raymarine pour obtenir des conseils.

Police de garantie

Votre produit est garanti exempt de tout défaut, tant dans les matériaux utilisés que dans la fabrication, et ce pour une période de 1 an à compter de sa date d'achat initial ou, s'il est installé sur un nouveau navire, de la date de la première livraison du navire à l'acheteur initial (veuillez conserver une preuve d'achat au cas où auriez besoin de faire une réclamation).

Les détails complets de la politique de garantie limitée et du processus d'enregistrement sont disponibles sur : www.raymarine.com/warranty-dragonfly.

Si vous n'avez pas accès à Internet, veuillez appeler le numéro approprié ci-dessous pour obtenir les informations sur les politiques de garantie :

Aux États-Unis :

- **Tél. :** +1 603 324 7900
- **Numéro vert :** +1 800 539 5539

Au Royaume-Uni, en Europe, au Moyen-Orient ou en Extrême-Orient :

- **Tél. :** +44 (0)13 2924 6777

Enregistrement de la garantie

Pour enregistrer votre achat d'un produit Raymarine, veuillez vous rendre sur le site www.raymarine.com et procéder à l'enregistrement en ligne.

Pour bénéficier de tous les avantages de la garantie, il est important que vous procédiez à l'enregistrement du produit. Un code à barres inscrit sur l'emballage, indique le numéro de série de l'appareil. Vous devrez préciser ce numéro de série lors de l'enregistrement en ligne. Ce code à barres doit être soigneusement conservé à titre de référence ultérieure.

Mise au rebut du produit

Mettez ce produit au rebut conformément à la Directive DEEE.

La Directive de Mise au Rebut du Matériel Électrique et Électronique (DEEE) rend obligatoire le recyclage des appareils électriques et électroniques mis au rebut. Même si la Directive DEEE ne s'applique pas à certains produits Raymarine, nous intégrons ses prescriptions comme éléments de notre politique de protection de l'environnement et nous attirons votre attention sur les précautions à prendre pour la mise au rebut de ces produits.

OMI et SOLAS

L'appareil décrit dans ce manuel est destiné à la navigation de plaisance et aux applications professionnelles sur les bateaux non assujettis aux règlements internationaux applicables au transport maritime, édictés par l'OMI (Organisation Maritime Internationale) et par les règlements SOLAS (Sauvegarde de la vie humaine en mer).

Précision technique

Nous garantissons la validité des informations contenues dans ce document au moment de sa mise sous presse. Cependant, Raymarine ne peut être tenu responsable des imprécisions ou omissions éventuellement constatées à la lecture de ce manuel. De plus, notre politique d'amélioration et de mise à jour continuelles de nos produits peut entraîner des modifications sans préavis de leurs caractéristiques techniques. Par conséquent, Raymarine ne peut accepter aucune responsabilité en raison des différences entre le produit et ce guide. Veuillez consulter le site Internet Raymarine (www.raymarine.com) pour vous assurer que vous disposez de la ou des versions les plus récentes de la documentation de votre produit.

Chapitre 2 : Informations sur la documentation et le produit

Table des chapitres

- 2.1 Informations sur la documentation en page 12
- 2.2 Vue d'ensemble du produit en page 13

2.1 Informations sur la documentation

Ce document contient des informations importantes sur l'installation de votre produit Raymarine.

Ces informations sont destinées à vous aider à :

- planifier votre installation et vous assurer que vous avez tout le matériel nécessaire ;
- installer et brancher votre produit dans le cadre de votre système électronique de marine Raymarine connecté ;
- dépister les dysfonctionnements et obtenir une assistance technique, si nécessaire.

La documentation de ce produit et des autres produits Raymarine peut être téléchargée en format PDF à l'adresse www.raymarine.com.

Produits applicables

Ce document couvre les produits suivants :

	Référence	Description
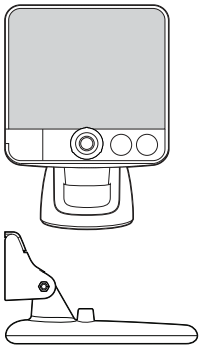	E70085	**Dragonfly® 6** • Écran 5,7” • Sonde à monter sur le tableau arrière **CPT-60 DownVision™**
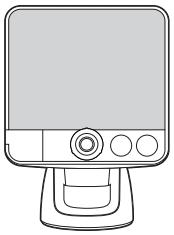	E70226	**Dragonfly®6** • Écran 5.7”
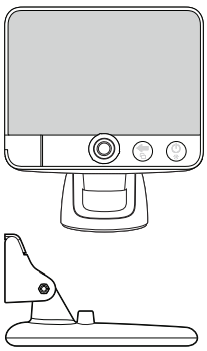	E70231	**Dragonfly®7** • Écran 7” • Sonde à monter sur le tableau arrière **CPT-60 DownVision™**
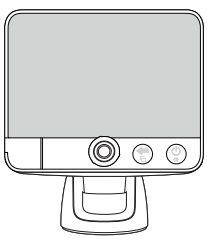	E70230	**Dragonfly®7** • Écran 7”

Version du logiciel

Raymarine met régulièrement à jour le logiciel de ses produits pour ajouter de nouvelles fonctions et améliorer les fonctionnalités existantes.

	Ce manuel correspond à la version logicielle de l'écran multifonctions - LightHouse II Release 10. Veuillez vous reporter à la section *Versions logicielles* pour plus de détails sur les versions du logiciel. Consultez le site Internet Raymarine www.raymarine.com pour vérifier que vous avez bien la dernière version du logiciel et des manuels utilisateur.

Documentation produit

La documentation suivante est disponible pour votre produit :

Description	Référence
Dragonfly®6 mounting and getting started guide (Guide de pose et de démarrage Dragonfly®6). Installation et “Guide de démarrage rapide” pour l'écran **Dragonfly®6** et la sonde **CPT-60** à monter sur le tableau arrière.	88015
Dragonfly®7 mounting and getting started guide (Guide de pose et de démarrage Dragonfly®7). Installation et “Guide de démarrage rapide” pour l'écran **Dragonfly®7** et la sonde **CPT-60** à monter sur le tableau arrière.	88034
Dragonfly® installation and operation instructions (Instructions d'installation et d'utilisation Dragonfly®). Instructions d'installation et d'utilisation pour les écrans **Dragonfly®6** et **Dragonfly®7** et la sonde **CPT-60** à monter sur le tableau arrière.	81345
Gabarit de montage **Dragonfly®6** pour pose à plat. Gabarit de découpe de l'adaptateur de pose à plat pour le **Dragonfly®6**.	87175
Gabarit de montage **Dragonfly®7** pour pose à plat. Gabarit de découpe de l'adaptateur de pose à plat pour le **Dragonfly®7**.	87210
Gabarit de pose de la sonde **CPT-60** à monter sur tableau arrière. Gabarit de découpe pour la sonde **CPT-60**.	87185
Instructions d'installation des sondes traversantes **CPT-70** / **CPT-80** / **CPT-110** / **CPT-120 DownVision™**. Installation des sondes traversantes **CPT-70** et **CPT-80 Dragonfly® DownVision™**.	87201

Conventions du document

Ce manuel utilise les conventions suivantes.

Sélectionner

Le terme "Sélectionner" est utilisé dans le présent document pour décrire l'action d'utiliser le **rotacteur** ou le **joystick** pour sélectionner un objet, une icône ou une rubrique de menu puis appuyer sur le bouton **OK** pour confirmer la sélection.

Illustrations du document

Votre produit peut différer légèrement par rapport aux illustrations de ce document, en fonction du modèle et de la date de fabrication.

Toutes les images sont uniquement fournies à titre indicatif.

Service d'impression des manuels utilisateur

Raymarine propose un Service d'impression vous permettant d'acheter des manuels de haute qualité imprimés professionnellement pour vos produits Raymarine.

Les manuels imprimés peuvent être conservés sur votre navire et servir de référence quand vous avez besoin d'explications pour utiliser votre produit Raymarine.

Pour commander un manuel imprimé, veuillez vous rendre sur http://www.raymarine.co.uk/view/?id=5175. Le manuel sera livré directement chez vous.

Pour obtenir des compléments d'information sur les services d'impression, veuillez visiter les pages FAQ du Service d'impression (Print Shop) : http://www.raymarine.co.uk/view/?id=5751.

Note :

- Le site accepte les cartes de crédit et PayPal comme mode de paiement.
- Les manuels imprimés peuvent être expédiés dans le monde entier.
- Au cours des mois prochains, d'autres manuels seront ajoutés au Service d'impression pour les nouveaux produits et aussi pour les produits existants.
- Les manuels utilisateur Raymarine sont également disponibles gratuitement en téléchargement à partir du site Internet Raymarine, au format PDF courant. Ces fichiers PDF peuvent être consultés sur PC/portable, tablette, smartphone ou sur l'un des écrans multifonctions Raymarine de la dernière génération.

2.2 Vue d'ensemble du produit

L'unité se connecte directement à une sonde **Raymarine® DownVision™** et à une source d'alimentation du navire.

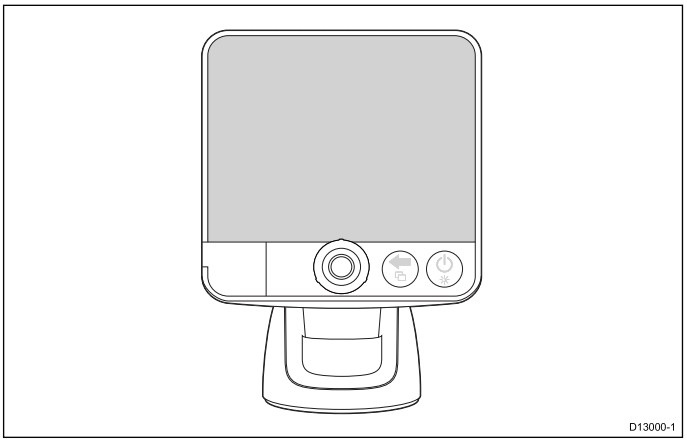

Les écrans multifonctions **Dragonfly®** sont des écrans autonomes combinés sondeur/traceur.

Le produit assure les fonctionnalités suivantes :

- Récepteur GPS interne.
- Module sondeur **CHIRP** interne à 2 canaux :
  - **DownVision™** — canal ultra haute résolution assurant une clarté de qualité photo.
  - Sondeur **CHIRP** — canal de ciblage du poisson haute résolution.
- Interface utilisateur **LightHouse** de Raymarine.
- Support inclinable et pivotant à dégagement rapide avec cylindre de verrouillage en option.
- Peut être installé sur une surface à l'aide d'un kit adaptateur de pose en option.

Vue d'ensemble de l'application CHIRP DownVision™

DownVision™ produit un faisceau grand angle latéral et un faisceau mince d'avant en arrière. La couverture du faisceau DownVision™ correspond à une colonne d'eau directement en dessous et sur les côtés du navire.

Faisceau DownVision™

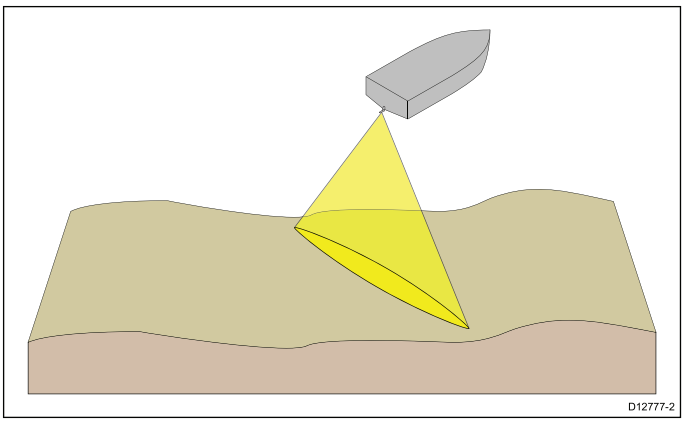

DownVision™ est efficace quand le navire se déplace à basse vitesse. En eaux profondes, la largeur de bande du CHIRP est automatiquement optimisée pour améliorer le verrouillage du fond et la détection des objets mobiles (comme les poissons) dans la colonne d'eau plus large.

Le faisceau large et mince produit des échos de cible clairs. L'utilisation du traitement CHIRP et d'une fréquence de fonctionnement plus élevée donne une image plus détaillée, facilitant l'identification des structures de fond susceptibles d'être entourées de poissons.

Exemple d'écran CHIRP DownVision™

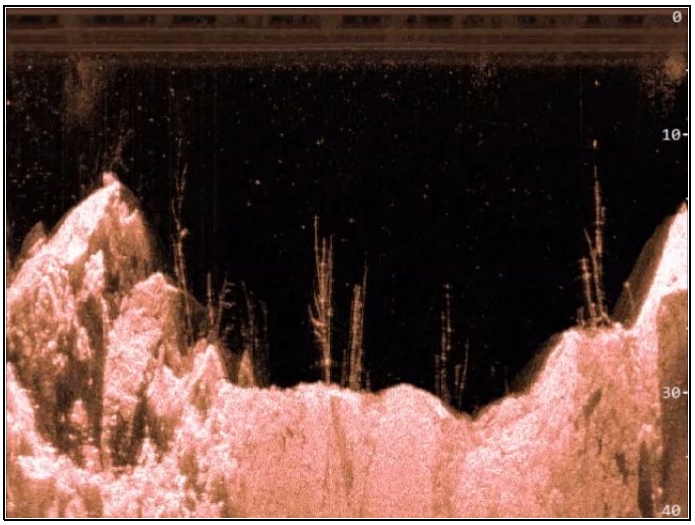

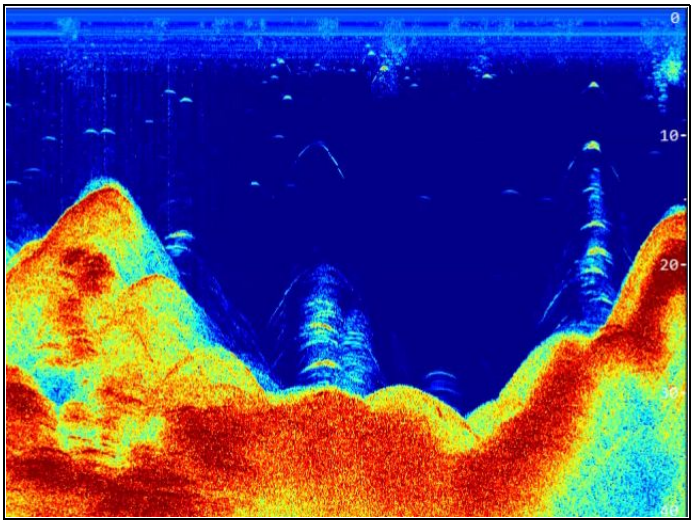

Vue d'ensemble du sondeur CHIRP

Le sondeur interprète les signaux transmis par la sonde pour élaborer une vue sous-marine détaillée. La sonde émet des impulsions d'ondes sonores dans l'eau et mesure le temps nécessaire à l'onde sonore pour atteindre le fond et revenir. Les échos en retour sont affectés par la structure du fond et par tous les autres objets rencontrés en chemin, par exemple récifs, épaves, hauts-fonds ou poisson.

Le sondeur produit un faisceau conique de 25°, dont la couverture est la colonne d'eau directement sous le navire.

Faisceau conique

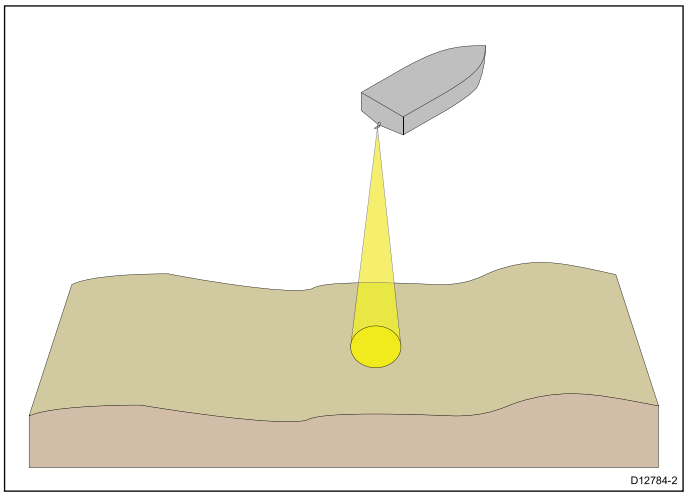

Le sondeur est efficace dans une certaine plage de vitesses. En eaux profondes, la largeur de bande du CHIRP est automatiquement optimisée pour améliorer le verrouillage du fond et la détection des objets mobiles (comme les poissons) dans la colonne d'eau plus large.

Exemple d'écran de sondeur CHIRP

Chapitre 3 : Préparation de l'installation

Table des chapitres

- 3.1 Vue d'ensemble de l'installation en page 16
- 3.2 Pièces fournies d'origine en page 17
- 3.3 Sondes **DownVision**™ compatibles en page 18
- 3.4 Outillage nécessaire pour l'installation en page 18
- 3.5 Mises à jour du logiciel en page 19
- 3.6 Avertissements et mises en garde en page 19
- 3.7 Sélection d'un emplacement pour la sonde en page 20
- 3.8 Cheminement du câble en page 21
- 3.9 Sélection d'un emplacement pour l'écran en page 21
- 3.10 Processus d'installation en page 23

3.1 Vue d'ensemble de l'installation

L’installation comprend les étapes suivantes :

	Étape d'installation
1	Planifiez votre système.
2	Vérifiez que vous disposez de tous les appareils et outils nécessaires à l’installation.
3	Déterminez l'emplacement de chaque composant du système.
4	Déroulez tous les câbles.
5	Percez les trous de passage des câbles et de fixation.
6	Réalisez toutes les connexions aux appareils.
7	Fixez tous les appareils en place.
8	Mettez en marche et testez le système.

3.2 Pièces fournies d'origine

Les pièces livrées avec votre produit sont listées ci-dessous.

Fournies avec : E70085, E70226, E70230 et E70231

Pièce	Description	Qté
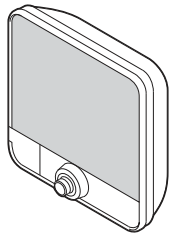	Écran	1
	Socle d'écran.	1
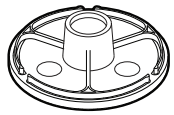	Base de socle d'écran	1
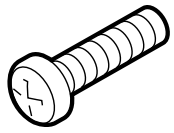	Boulon de fixation du socle	1
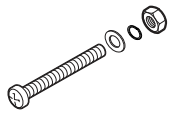	Fixations pour le montage du socle	3
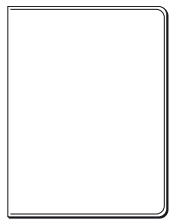	Documentation	1

Fournies avec : E70085 et E70231

Pièce	Description	Qté
	Sonde CPT-60 DownVision™ pour montage sur tableau arrière (y compris le câble de sonde installé de 6 m (19,7') et le câble d'alimentation de 2 m (6,6') - non illustrés).	1
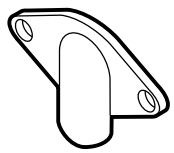	Écusson (pour le passage du câble par le tableau arrière)	1
	Vis de fixation de l'écusson	2

Pièce	Description	Qté
	Vis de fixation de l'étrier de la sonde	3
	Colliers de fixation et vis	3

3.3 Sondes DownVision™ compatibles

Ce produit est compatible avec les sondes **Raymarine® DownVision™** suivantes. Les sondes **DownVision™** comprennent des capteurs pour mesurer la profondeur et la température.

Référence	Description		Type
A80195	Sonde **CPT-60 Dragonfly®**	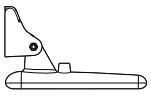	Plastique, montage sur tableau arrière
A80278	Sonde **CPT-70 Dragonfly®**	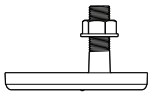	Plastique, à travers la coque
A80279	Sonde **CPT-80 Dragonfly®**	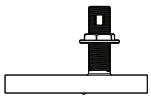	Plastique, à travers la coque

3.4 Outillage nécessaire pour l'installation

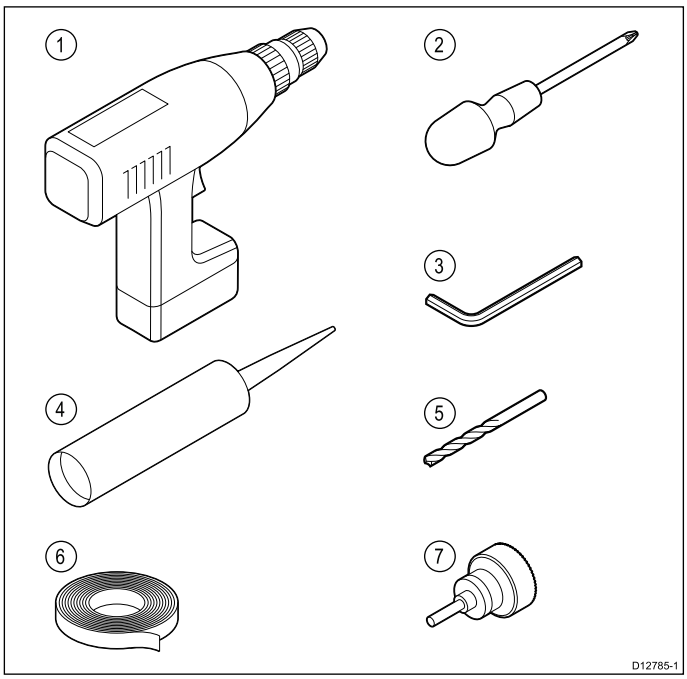

1. Perceuse électrique.
2. Tournevis cruciforme empreinte Pozidrive.
3. Clé Allen 3 mm (5/32).
4. Mastic de qualité marine.
5. Foret de taille adaptée.
6. Ruban adhésif.
7. Scie cloche 18 mm (23/32 ”) (uniquement requise si vous faites passer le câble par le tableau arrière.

Outils supplémentaires nécessaires

Une pose de l'écran à plat nécessite les outils supplémentaires suivants.

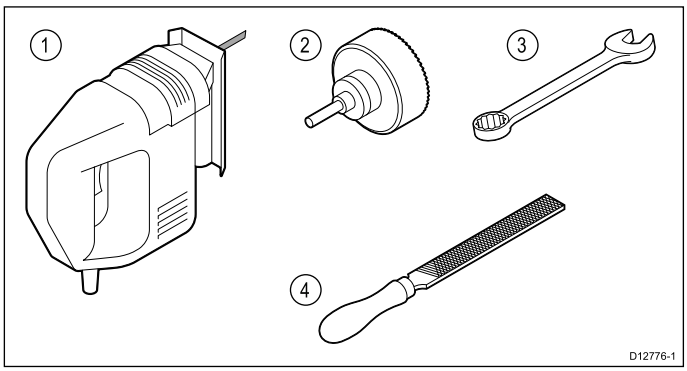

1. Scie à découper.
2. Scie cloche 32 mm (1 1/4 ”).
3. Clé plate 7 mm (9/32 ”).
4. Lime.

3.5 Mises à jour du logiciel

Vous pouvez faire une mise à jour du logiciel tournant sur le produit.

- Raymarine publie régulièrement des mises à jour logicielles permettant d'améliorer la performance du produit et de bénéficier de nouvelles fonctionnalités.
- Vous pouvez mettre à jour le logiciel sur votre produit par le biais d'un écran multifonctions connecté et compatible.
- Consultez www.raymarine.com/software/ pour voir les dernières mises à jour logicielles et la procédure de mise à jour pour votre produit.
- En cas de doute sur la procédure adaptée pour mettre à jour votre produit, demandez conseil à votre revendeur ou à l'assistance technique Raymarine.

Attention : Téléchargement de mises à jour logicielles

Le processus de mise à jour logicielle est effectué à votre propre risque. Avant de commencer le processus de mise à jour, veillez à sauvegarder vos fichiers importants.

Vérifiez que l'unité dispose d'une alimentation fiable et que le processus de mise à jour ne sera pas interrompu.

Les dommages causés par des mises à jour incomplètes ne sont pas couverts par la garantie Raymarine.

En téléchargeant le package de mise à jour logicielle, vous acceptez ces termes.

3.6 Avertissements et mises en garde

Important : Avant de continuer, assurez-vous d'avoir lu et compris les avertissements et mises en garde fournis dans la section Chapitre 1 Information importante de ce document.

3.7 Sélection d'un emplacement pour la sonde

Ce produit est fourni avec une sonde à fixer sur le tableau arrière. Veuillez suivre les directives ci-dessous pour choisir un emplacement adapté pour la sonde.

Note : La sonde ne convient pas aux navires dont le tableau arrière se trouve derrière la ou les hélices.

Pour une performance optimale, la sonde doit être installée dans un endroit présentant des turbulences et une aération minimales. La meilleure façon de déterminer si un emplacement est adéquat est de vérifier la circulation de l'eau autour du tableau arrière quand le navire fait route.

- La sonde doit être installée près de la quille (ligne médiane) du navire de façon à ce qu'elle reste complètement immergée quand le navire change de direction.
- La sonde doit être montée suffisamment loin de la ou des hélices de façon à éviter les remous du sillage.
- Pour les hélices tournant dans le sens horaire, la sonde doit être installée du côté tribord et pour les hélices tournant dans le sens anti-horaire la sonde doit être montée du côté bâbord.

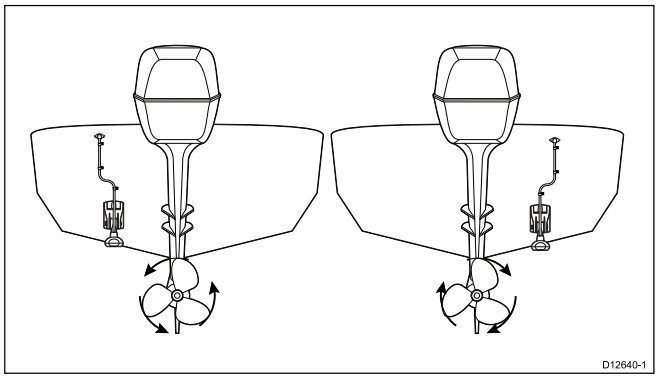

- Sur un navire bimoteur, la sonde doit être installée entre les moteurs.

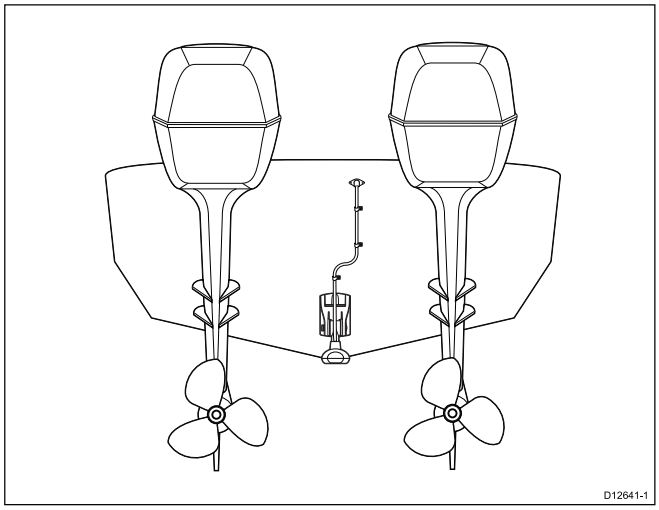

- D'autres facteurs tels que les marches, membrures, lisses et rangées de rivets peuvent également entraîner des turbulences. Elles se produisent derrière ces emplacements.

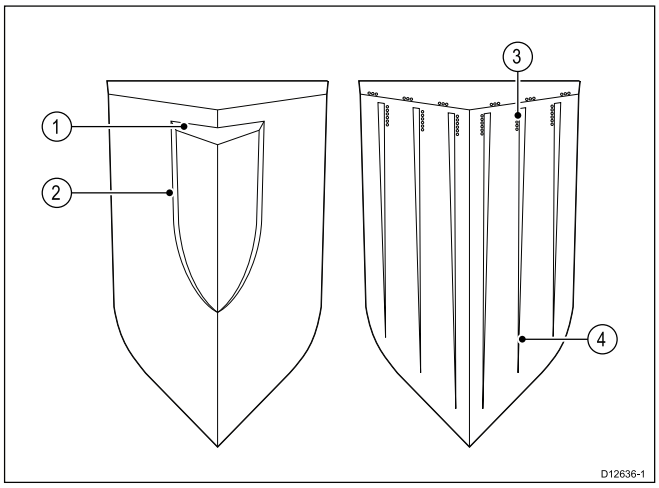

1	Marche
2	Membrure
3	Rangée de rivets
4	Lisse

- L'air coincé sous l'avant du navire peut passer sous la coque et réapparaître sous forme d'aération à l'arrière.
- Si vous installez la sonde sur la marche d'un tableau arrière à échelons, prévoyez un dégagement suffisant au-dessus de la sonde pour son rebondissement.

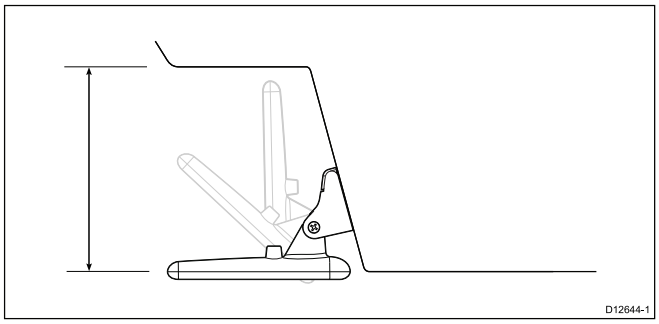

Note : L'emplacement optimal d'une sonde dépend du type de navire. La hauteur et l'angle optimaux de la sonde doivent être déterminés avant de verrouiller la position de la sonde, en la testant avec le navire à l'eau.

Dimensions de la sonde

Les dimensions de la sonde, support de montage compris, sont indiquées ci-dessous.

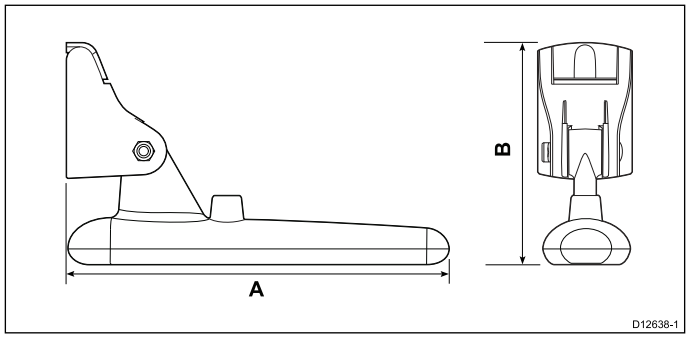

A	202,6 mm (8 ")
B	117,4 mm (4,6 ")

3.8 Cheminement du câble

Exigences de cheminement du câble de la sonde.

Important : Il doit passer aussi loin que possible des câbles de l'antenne VHF afin d'éviter les interférences.

- Il peut passer à travers ou au-dessus du tableau arrière.
- Vérifiez que le câble est assez long pour atteindre l'équipement auquel il sera connecté. Au besoin, une rallonge en option de 4 m (13,1') est disponible.
- Vérifiez qu'il y assez de jeu dans le câble de la sonde, à l'extrémité sonde, pour permettre à la sonde de pivoter vers le haut et vers le bas.
- Fixez le câble à intervalles réguliers en utilisant les serre-câbles fournis.
- Bouchez tous les trous de montage du tableau arrière avec un mastic de qualité marine avant de serrer les vis de fixation.
- Bouchez le trou de passage du câble dans le tableau arrière avec du mastic de qualité marine, après y avoir fait passer le câble (s'il y a lieu).
- Utilisez l'écusson fourni pour couvrir le trou du câble dans le tableau arrière (s'il y a lieu).
- L'excédent de câble peut être enroulé à un endroit approprié.

3.9 Sélection d'un emplacement pour l'écran

Sélection d'un emplacement

Le choix d'un emplacement adapté pour l'appareil est soumis à diverses contraintes :

Conditions de ventilation

Pour obtenir une ventilation suffisante autour de l'afficheur :

- Veillez à installer l'appareil dans un compartiment de taille suffisante.
- Vérifiez que les orifices de ventilation ne sont pas obstrués.
- Prévoyez un espace suffisant entre les différents appareils.

Exigences relatives à la surface de montage

Vérifiez que la surface est suffisamment solide pour supporter les appareils. N'installez PAS l'appareil et ne découpez pas des trous à des emplacements risquant d'endommager la structure du navire.

Exigences de cheminement des câbles

Veillez à installer l'appareil à un emplacement permettant de respecter le rayon de courbure minimum des câbles et facilitant leur connexion :

- Un rayon minimum de courbure de câble de 100 mm (3,94") est nécessaire, sauf indication contraire.
- Utilisez des fixations de câble pour éviter toute tension sur les connecteurs.

Interférences électriques

Sélectionnez un emplacement suffisamment éloigné des appareils susceptibles de générer des parasites, tels que moteurs, générateurs et émetteurs ou récepteurs radio.

Choix d'un emplacement pour le GPS

En plus des directives générales concernant l'emplacement des appareils électroniques de marine, il faut tenir compte de plusieurs facteurs environnementaux lors de l'installation des équipements dotés d'une antenne GPS interne.

Emplacement de montage

- **Montage sur le pont :**
  Il est recommandé d'installer l'écran sur le pont pour obtenir des performances GPS optimales.
- **Montage sous le pont :**
  Les performances du GPS risquent d'être moins efficaces s'il est installé sous le pont.

Construction du navire

La construction de votre navire peut avoir un impact sur les performances du GPS. Ainsi, la proximité de structures lourdes telles qu'une cloison structurelle, ou l'intérieur de navires plus importants peut atténuer le signal GPS. Veuillez consulter un professionnel avant de positionner un équipement doté d'une antenne GPS interne sous le pont.

Conditions existantes

La météo et l'emplacement du navire peuvent affecter les performances du GPS. En général, des conditions de temps calme et clair permettent un repérage GPS plus précis. Les navires situés à des latitudes nord ou sud extrêmes peuvent également recevoir un signal GPS atténué. Une antenne GPS montée sous le pont sera plus susceptible aux aspects de performance liés aux conditions environnantes.

Distance de sécurité des compas

Pour prévenir tout risque d'interférence avec les compas magnétiques du navire, ceux-ci doivent être suffisamment éloignés de l'écran.

En sélectionnant un emplacement adapté pour l'écran, vous devez chercher à maintenir la distance maximale possible entre l'écran et d'éventuels compas, où qu'ils se trouvent. En règle générale, cette distance doit être égale à 1 m (3 ') au minimum et ce, dans toutes les directions. Dans le cas de petits bateaux, il n'est pas toujours possible de positionner l'écran aussi loin du compas. Dans ce cas, les chiffres ci-dessous correspondent aux distances minimales de sécurité devant être maintenues entre l'écran et des compas.

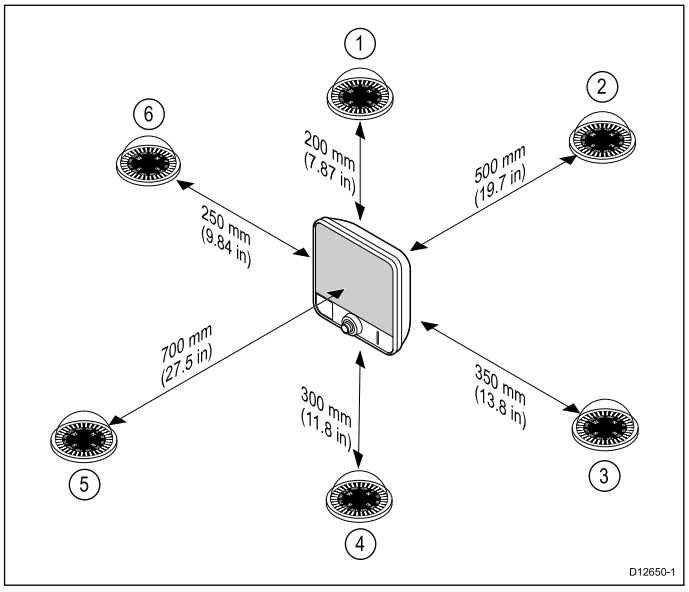

Numéro	Position du compas par rapport à l'écran	Distance de sécurité minimale par rapport à l'écran
1	Au-dessus	200 mm (7,87 ")
2	À l'arrière	500 mm (19,7 ")
3	Sur la droite	350 mm (13,8 ")
4	Au-dessous	300 mm (11,8 ")
5	À l'avant	700 mm (27,5 ")
6	Sur la gauche	250 mm (9,84 ")

À propos de l'angle de vue

Comme le contraste et les couleurs de l'écran sont affectés par l'angle de vue, si vous souhaitez installer l'écran à plat sur une surface de montage, il est recommandé de mettre brièvement en marche l'écran lors de l'installation afin de déterminer l'emplacement offrant le meilleur angle de vue.

Dimensions du produit Dragonfly 5,7 pouces

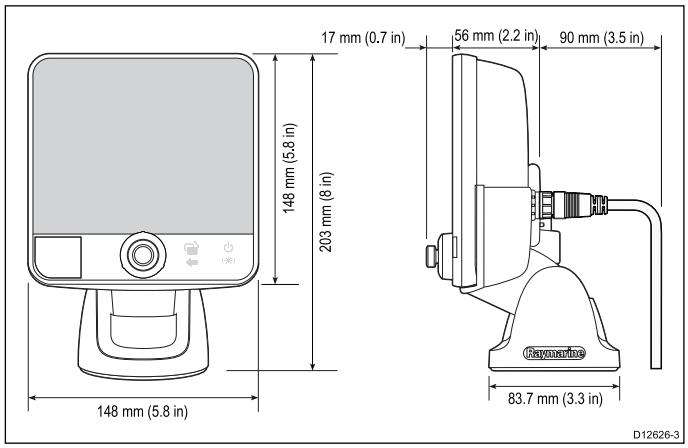

Dimensions du produit 7 pouces

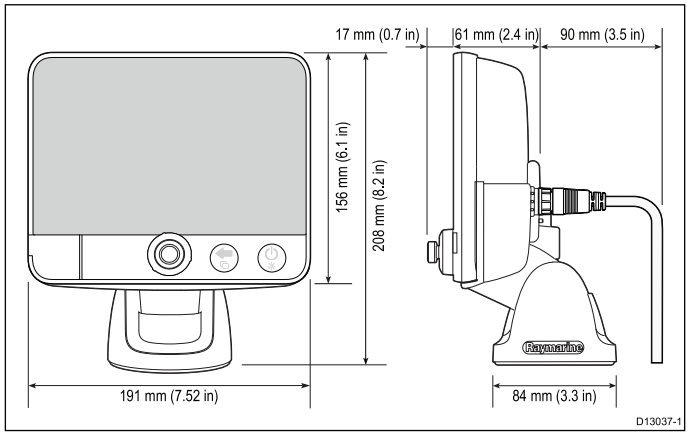

Orientation du socle de l'écran 7 pouces

L'écran 7 pouces peut être installé selon une orientation "vers le haut" ou "vers le bas".

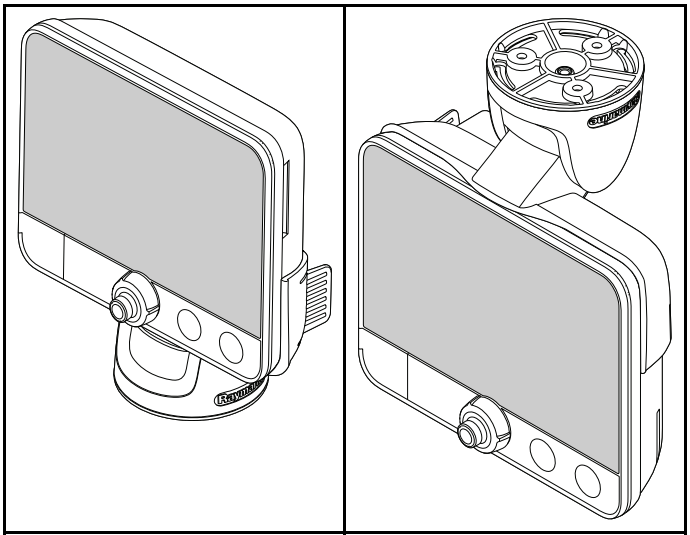

Vers le haut	Vers le bas

Les étapes de montage du socle sont identiques quelle que soit son orientation.

3.10 Processus d'installation

Les étapes ci-dessous sont nécessaires pour installer votre produit correctement et assurer une performance optimale.

1. Montage de la sonde.
2. Montage de l'écran.
3. Test de la sonde.
4. Terminer le montage de la sonde

Chapitre 4 : Montage transversal

Table des chapitres

- 4.1 Montage de la sonde en page 26
- 4.2 Montage du socle en page 27
- 4.3 Installation de l'écran sur le socle en page 28
- 4.4 Installation de l'écran 7 pouces sur le socle — Socle orienté vers le bas en page 28
- 4.5 Sécurité en page 29
- 4.6 Enlever l'écran de l'étrier en page 30
- 4.7 Pose à plat en page 31
- 4.8 Test de la sonde en page 32
- 4.9 Terminer le montage de la sonde en page 32

4.1 Montage de la sonde

La sonde doit être installée sur le tableau arrière à l'aide du support de montage fourni. Les étapes ci-dessous décrivent les premières opérations à effectuer pour tester la performance de votre sonde. Après avoir testé la sonde, le montage doit être terminé en suivant les instructions de la section *Terminer le montage de la sonde*.

1. Fixez le gabarit de pose de la sonde à l'emplacement sélectionné à l'aide de ruban de masquage ou de ruban adhésif.

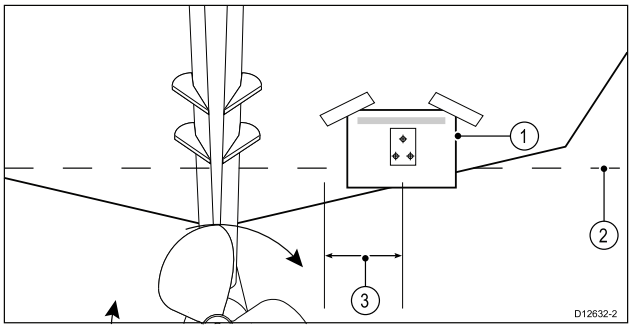

1	Gabarit de pose de la sonde
2	Ligne d'eau
3	Montage à l'écart de l'hélice

2. Assurez-vous que le gabarit est parallèle à la ligne d'eau.
3. Percez 2 trous pour les vis de fente de réglage comme indiqué sur le gabarit.

Note : Ne percez PAS tout de suite le troisième trou de montage.

4. Bouchez les 2 trous avec du mastic de qualité marine.
5. Il sera peut-être nécessaire de desserrer la vis de réglage du rebondissement pour accéder aux trous de montage.

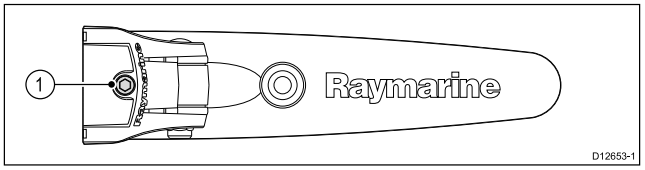

1	Vis de réglage du rebondissement

6. Veillez à accrocher la sonde et le bras d'articulation du support sur la plaque arrière du support de montage comme illustré ci-dessous.

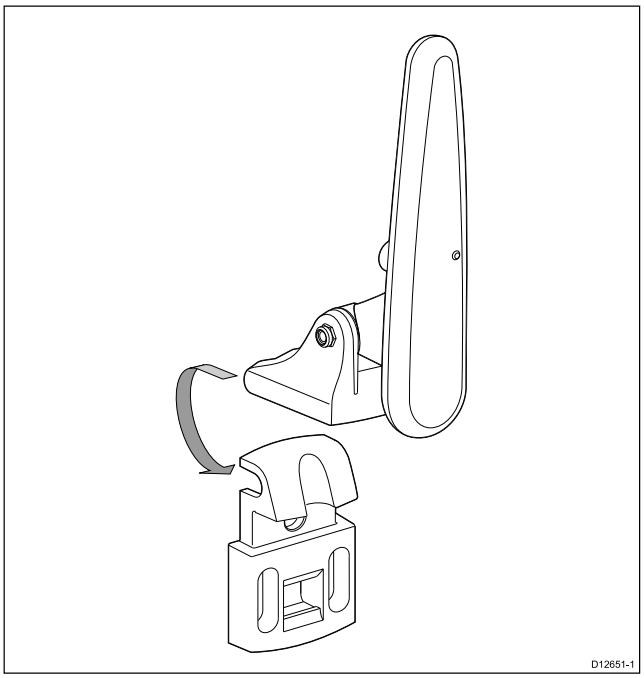

7. Soulevez la sonde et le bras d'articulation pour accéder aux trous de montage.

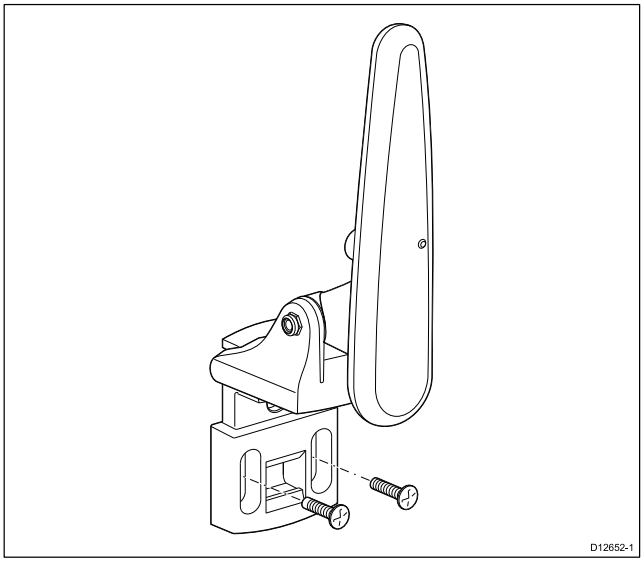

8. À l'aide des vis fournies, fixez temporairement le support de montage à l'aide des fentes de réglages sur la plaque arrière.

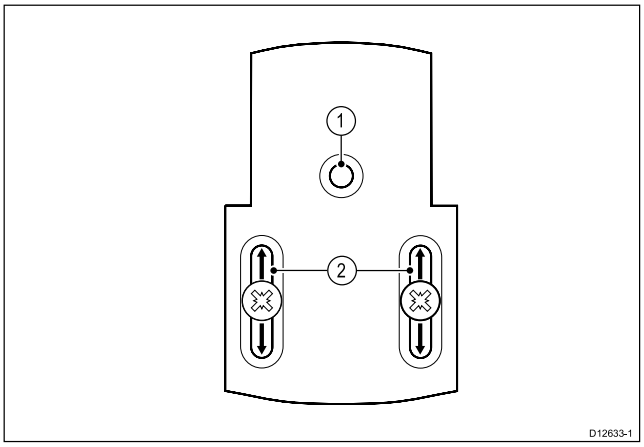

1	Trou de fixation
2	Fentes de réglage

9. Poussez la sonde et le bras d'articulation vers le bas jusqu'à ce qu'il s'enclenche en position.
10. Desserrez le boulon d'articulation de la sonde d'environ 3 tours pour permettre le réglage.

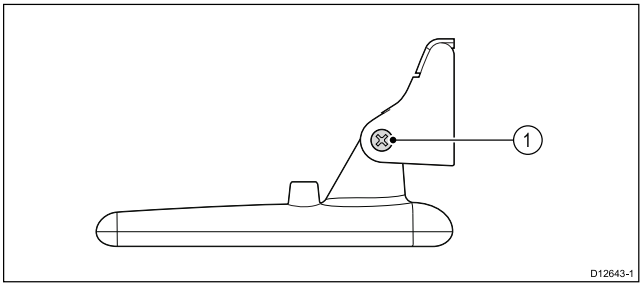

1	Emplacement du boulon d'articulation

11. Réglez l'angle de la sonde à l'aide du mécanisme à cliquet, un clic à la fois jusqu'à ce que la face de la sonde soit parallèle à la ligne d'eau.

    La position de la sonde sera ajustée plus finement pendant le test (voir *Test de la sonde*).

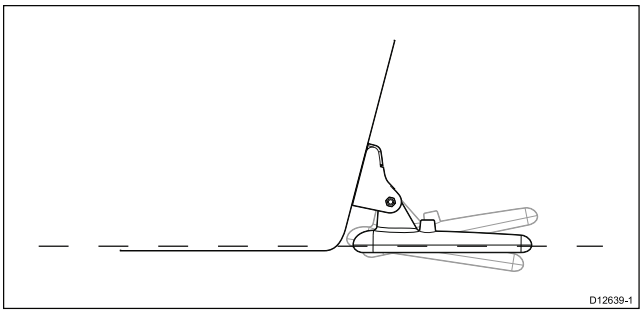

12. Resserrez le boulon d'articulation de la sonde.
13. Resserrez la vis de réglage du rebondissement pour obtenir la force de rebondissement souhaitée.

    La force de rebondissement doit empêcher la sonde de rebondir pendant le test, mais doit aussi être assez lâche pour permettre à la sonde de rebondir si elle est heurtée par un objet quand le navire fait route.

Note : La troisième vis de fixation est seulement utilisée quand la sonde a été testée avec succès.

4.2 Montage du socle

Veuillez suivre les étapes ci-dessous pour monter le socle de l'écran.

Avant l'installation, veillez à avoir au préalable :

- sélectionné un emplacement approprié,
- installé la sonde et acheminé le câble d'alimentation/sonde jusqu'à l'emplacement sélectionné pour l'écran.

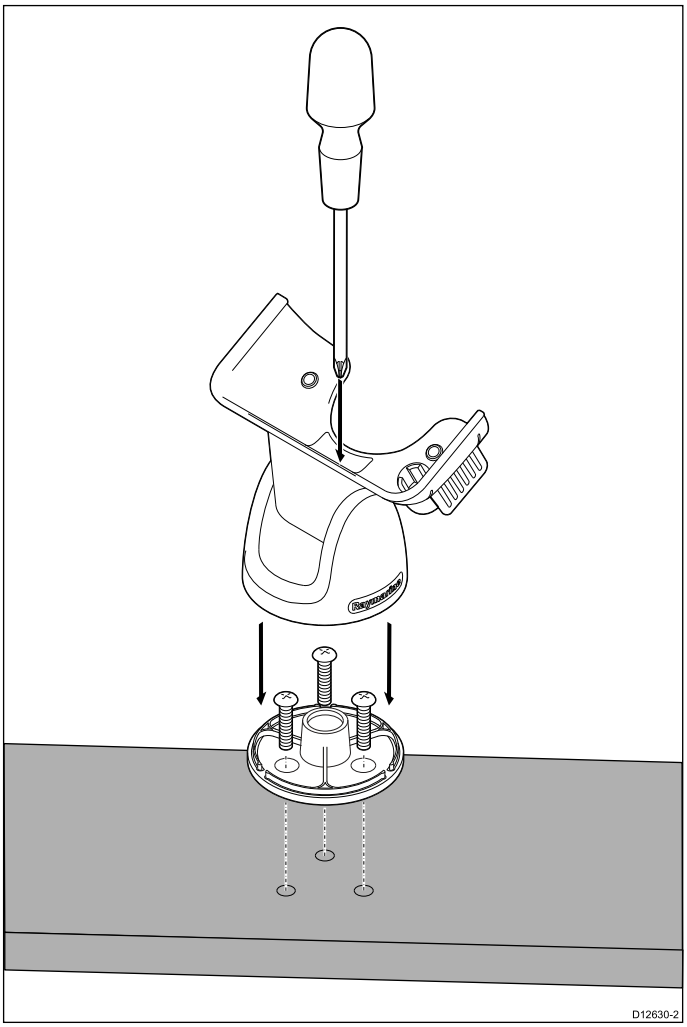

1. Marquez l'emplacement des trous de vis de la base du socle sur la surface choisie pour l'installer.
2. Percez les orifices destinés aux vis au moyen d'une perceuse adaptée, en veillant à ne rien endommager derrière la surface.
3. Fixez la base du socle à la surface de montage à l'aide des 3 vis fournies.
4. Fixez le socle de l'écran à la base.
5. Serrez la vis centrale pour fixer le socle de l'écran à la base.

Note : Le couple de rotation à utiliser pour percer la surface dépend de l'épaisseur de la surface et du type de matériau.

4.3 Installation de l'écran sur le socle

Veuillez suivre les étapes ci-dessous pour installer l'écran sur le socle.

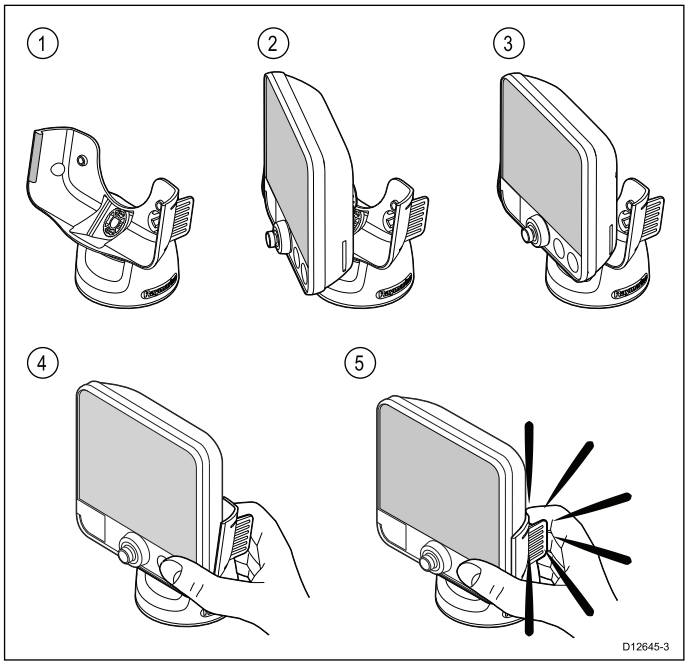

1. Veillez à ce que le socle soit solidement fixé.
2. Positionnez l'écran jusqu'à ce que le guide sur le côté gauche de l'écran s'aligne avec le guide sur le côté gauche du socle.
3. Faites pivoter l'écran jusqu'à ce que le guide sur le côté droit de l'écran s'aligne avec le guide sur le côté droit du socle.
4. Placez votre pouce à l'avant de l'écran et vos doigts derrière la languette.
5. Poussez l'écran dans le socle jusqu'à ce qu'il s'enclenche fermement en position.

4.4 Installation de l'écran 7 pouces sur le socle — Socle orienté vers le bas

Veuillez suivre les étapes suivantes pour installer l'écran 7 pouces sur le socle orienté vers le bas.

Note : Si vous installez le socle orienté vers le bas, l'écran doit quand même être installé dans le bon sens.

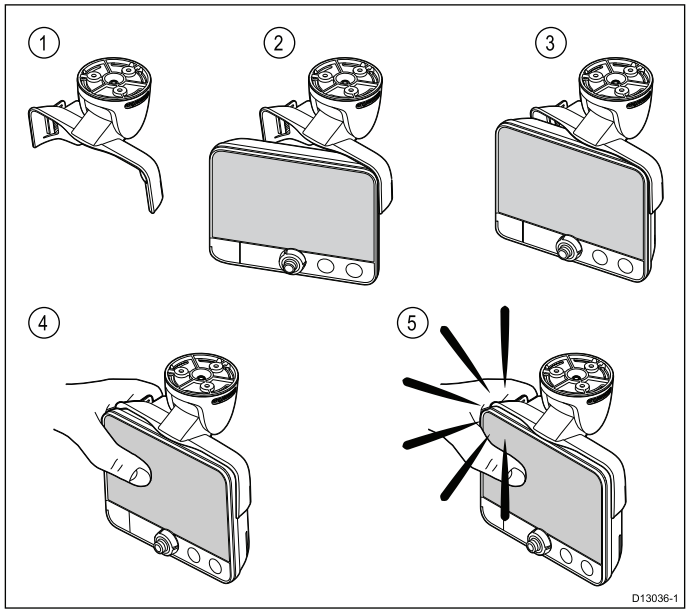

1. Veillez à ce que le socle soit solidement fixé.
2. Positionnez l'écran jusqu'à ce que le guide sur le côté droit de l'écran s'aligne avec le guide sur le côté droit du socle.
3. Faites pivoter l'écran jusqu'à ce que le guide sur le côté gauche de l'écran s'aligne avec le guide sur le côté gauche du socle.
4. Placez votre pouce à l'avant de l'écran et vos doigts derrière la languette de fixation.
5. Poussez l'écran dans le socle jusqu'à ce qu'il s'enclenche fermement en position.

Enclenchement du loquet de sécurité

Le socle fourni avec l'écran 7 pouces comprend un loquet de sécurité qui doit être utilisé pour aider à fixer l'écran au socle.

Note : Le loquet de sécurité DOIT impérativement être utilisé quand le socle est orienté vers le bas. Vous pouvez également utiliser un verrou de sécurité d'un autre fabricant.

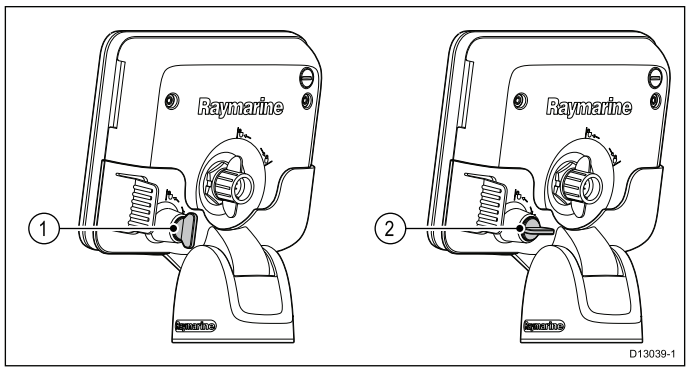

1. Loquet de sécurité en position non verrouillée.
2. Loquet de sécurité en position verrouillée.

Veuillez suivre les étapes suivantes pour enclencher le loquet de sécurité :

1. Enlevez le bouchon du trou aligné avec le loquet de sécurité au dos de l'écran.
2. Insérez le bouchon dans le trou qui deviendra exposé.
3. Veillez à ce que le loquet de sécurité soit en position déverrouillée.
4. Installez l'écran sur le socle en suivant la procédure appropriée.
5. Poussez le loquet de sécurité en place et tournez-le dans le sens horaire jusqu'à la position verrouillée.

Retrait du loquet de sécurité

Si vous souhaitez utiliser un verrou d'un autre fabricant pour sécuriser le socle, il faut d'abord enlever le loquet de sécurité.

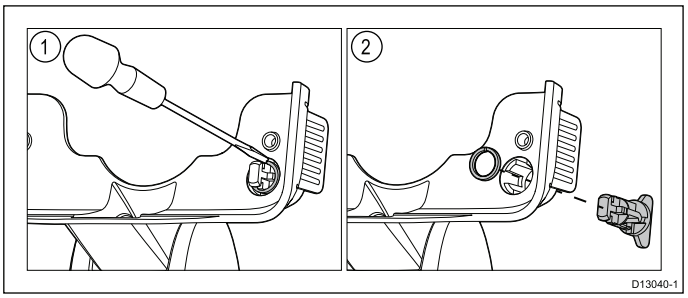

1. Dégagement de la bague retenant le loquet de sécurité.
2. Dégagement du loquet de sécurité et de la bague de retenue.

Le loquet de sécurité étant en position déverrouillée :

1. Retirez l'écran du socle.
2. Insérez l'extrémité d'un petit tournevis à tête plate dans l'écartement avec la bague de retenue.
3. Dégagez doucement la bague de retenue du loquet de sécurité.

Il est recommandé de conserver le loquet de sécurité et la bague de retenue au cas où vous en auriez besoin ultérieurement.

4.5 Sécurité

L'écran peut être verrouillé dans le support à l'aide d'un verrou de marque, p.ex. le verrou Thule 544 (non fourni).

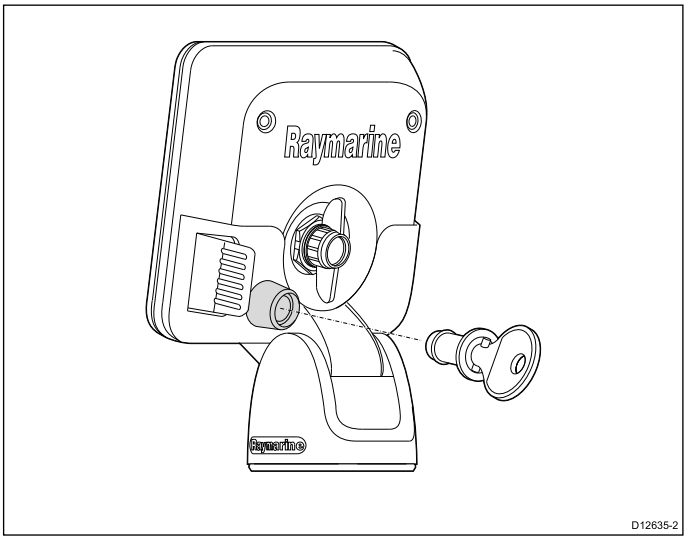

Le verrou Thule 544 est disponible en magasin.

Note :

- Il est fortement recommandé d'entretenir convenablement le verrou de manière à empêcher sa corrosion et son grippage.
- Raymarine ne garantit pas la sécurité de votre écran s'il est utilisé avec un verrou.
- Raymarine ne pourra être tenu responsable des dommages causés à l'écran ou au socle en raison de l'utilisation d'un verrou.

Emplacement de l'orifice de verrouillage

Si un verrou doit être installé sur l'écran pour le fixer à son socle de manière sécurisée, le bouchon doit être retiré.

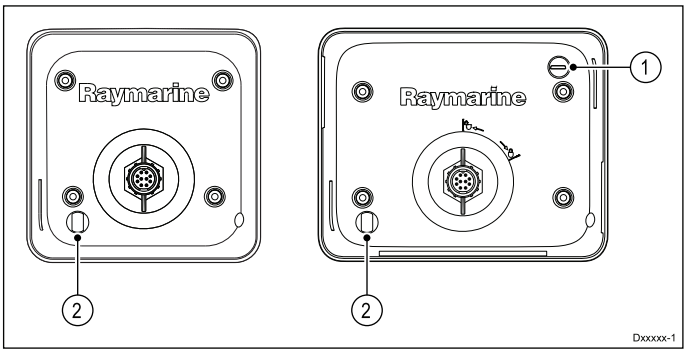

1. Emplacement de l'orifice de verrouillage pour socle orienté vers le bas.
2. Emplacement de l'orifice de verrouillage pour socle orienté vers le haut.

En fonction du modèle d'écran, l'unité peut être installée dans le socle selon une orientation vers le bas. Pour un montage avec une orientation vers le bas, le bouchon doit être déplacé pour couvrir l'orifice exposé, comme illustré ci-dessous.

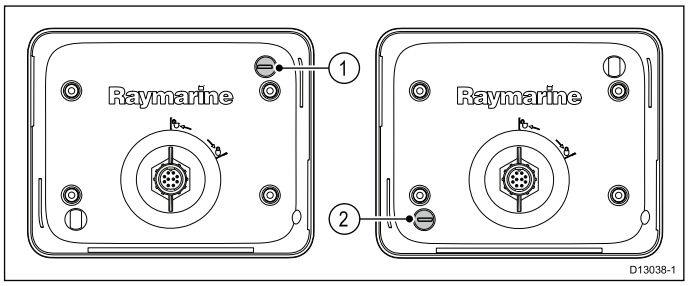

1. Socle orienté vers le haut.
2. Socle orienté vers le bas.

Installation du verrou

L'écran étant installé dans son socle :

1. Enlevez la protection en plastique recouvrant le trou de verrou du socle.
2. Pour l'installation, veuillez suivre les instructions accompagnant votre verrou.

4.6 Enlever l'écran de l'étrier

L'écran s'enlève facilement de son étrier.

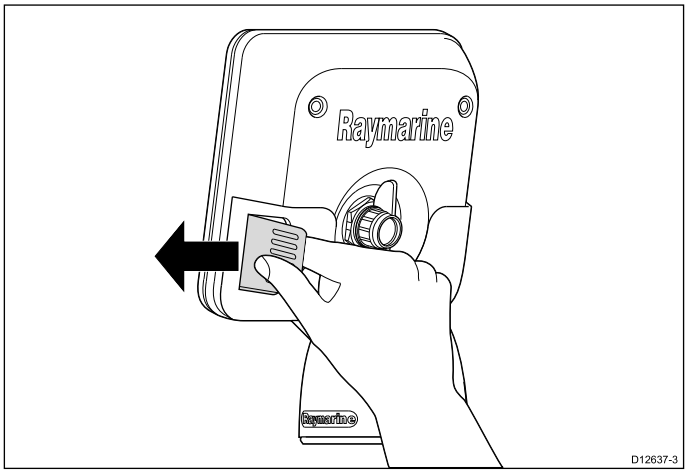

1. Si un verrou a été installé, vérifiez qu'il est en position déverrouillée.
2. Déconnectez le câble au dos de l'écran.
3. Poussez sur le clip de libération du socle de façon à le dégager de l'écran, comme illustré.
   Vous entendrez un clic quand l'écran se libère.
4. Retirez l'écran du socle.

4.7 Pose à plat

L'écran peut être installé à plat sur une surface en utilisant le kit de montage à plat en option.

Avant d'installer l'appareil, veillez à avoir au préalable :

- sélectionné un emplacement approprié (zone dégagée et plate, avec un espace suffisant à l'arrière du panneau),
- installé la sonde et acheminé le câble d'alimentation/sonde jusqu'à l'emplacement sélectionné.

1. Fixez le gabarit adaptateur de pose à l'emplacement sélectionné à l'aide de ruban de masquage ou de ruban adhésif.
2. À l'aide d'une scie cylindrique adaptée (la dimension est précisée sur le gabarit), percez un trou dans chaque coin de la zone à découper.
3. Avec une scie adéquate, découpez à l'intérieur du bord de la ligne de découpe.
4. Veillez à ce que le trou découpé soit aux mesures de l'adaptateur de pose puis poncez les bords de la découpe à la lime pour qu'ils soient bien lisses.
5. Percez quatre trous pour les boulons de fixation de l'adaptateur de pose, aux endroits marqués sur le gabarit.
6. Placez le joint arrière sur l'adaptateur de pose en poussant fermement pour le fixer sur la bride.
7. Placez l'adaptateur de pose dans le trou préparé puis fixez-le à l'aide des écrous, rondelles et boulons fournis.

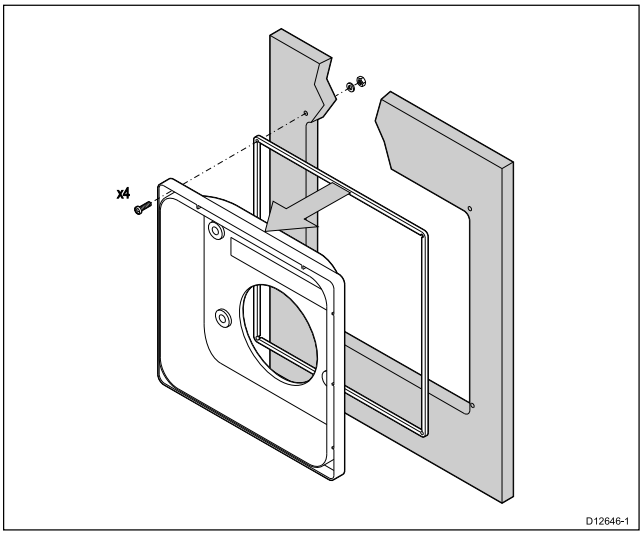

8. Fixez le joint avant à l'adaptateur de pose.
9. Placez l'écran dans l'adaptateur de pose.
10. Fixez les goujons de fixation à l'arrière de l'écran.
11. Placez les joints toriques sur les goujons de fixation et positionnez-les dans le dégagement autour des trous de fixation de l'adaptateur.
12. Fixez l'écran sur l'adaptateur en l'insérant par l'arrière à l'aide des écrous moletés fournis.

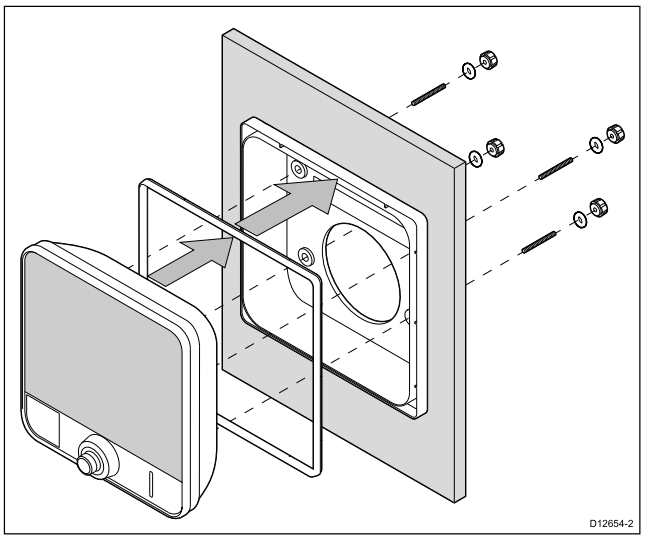

13. Connectez le câble d'alimentation/sonde à l'écran.

Note : Le couple de rotation à utiliser pour percer la surface dépend de l'épaisseur de la surface et du type de matériau.

Note : Le joint fourni, une fois posé, permet d'étanchéiser le raccord entre l'appareil et une surface plane et rigide choisie pour l'installation (ou l'habitacle). Le joint doit être utilisé quel que soit le type d'installation. L'utilisation d'un produit d'étanchéité marine approprié peut également être nécessaire si la surface de pose ou l'habitacle n'est pas assez plat ou rigide, ou si leur finition est rugueuse.

4.8 Test de la sonde

Une fois les procédures initiales de montage effectuées, il est nécessaire de tester la sonde avant de terminer l'installation.

Ce test doit être réalisé avec le navire dans l'eau, la profondeur étant supérieure à 0,7 m (2,3 ') mais inférieure à la limite de profondeur maximale du système.

L'application Sondeur pourra continuer à faire des mesures à des profondeurs supérieures par rapport à l'application DownVision.

Note : Il ne sera pas toujours possible d'obtenir des mesures de profondeur à des vitesses élevées en raison des bulles d'air passant sous la sonde.

1. Appuyez et maintenez la pression sur le bouton **Alimentation** jusqu'à ce que vous entendiez un bip.
2. Configurez les paramètres présentés par l'assistant de démarrage.
3. Utilisez le Sélecteur de vue pour ouvrir une vue contenant l'application Sondeur ou DownVision.

   Si l'unité fonctionne correctement, le fond devrait être visible sur l'écran avec le relevé de profondeur.
4. Commencez à déplacer votre navire à basse vitesse et assurez-vous que le relevé de profondeur et le fond sont affichés, avec une image claire sur l'écran.
5. Augmentez progressivement la vitesse du navire jusqu'à votre vitesse de croisière habituelle, tout en vérifiant l'écran. Si l'image se dégrade, commence à sautiller ou n'affiche pas le fond, il faut régler la sonde.
6. Il faut effectuer les réglages de la hauteur et de l'angle par petits incréments et les tester à chaque incrément jusqu'à ce que les performances soient optimales.
7. Pour régler l'angle de la sonde, desserrez le boulon d'articulation d'environ 3 tours puis pivotez la sonde vers le haut ou vers le bas.
8. Resserrez le boulon d'articulation avant de tester à nouveau.
9. Quand les performances sont optimales aux vitesses de navire souhaitées, vous pouvez terminer l'installation de la sonde.

Note : Il peut s'avérer nécessaire de régler la sonde plusieurs fois avant d'obtenir les performances optimales.

4.9 Terminer le montage de la sonde

Quand les performances sont optimales aux vitesses de navire souhaitées, la sonde doit être verrouillée en position pour terminer l'installation.

Note : S'il faut repositionner la sonde, assurez-vous que tous les anciens trous sont bouchés avec du mastic de qualité marine.

1. Desserrez la vis de réglage de "rebondissement".
2. Soulevez la sonde et le bras d'articulation du support pour accéder aux trous de montage.
3. Percez à l'emplacement du trou de fixation en prenant soin de ne pas endommager le support de montage.
4. Bouchez le trou de fixation avec du mastic de qualité marine.
5. Fixez la sonde et le support en serrant les 3 vis de montage à fond.
6. Poussez la sonde et le bras d'articulation vers le bas jusqu'à ce qu'il s'enclenche en position.
7. Resserrez la vis de réglage de rebondissement au niveau souhaité.

Note : La vis de réglage de rebondissement doit être suffisamment serrée pour empêcher le rebondissement à vitesse élevée, mais assez lâche pour permettre le rebondissement si un objet heurte la sonde quand le navire fait route.

Chapitre 5 : Câbles et connexions

Table des chapitres

- 5.1 Guide général de câblage en page 34
- 5.2 Connexion du câble en page 34

5.1 Guide général de câblage

Types et longueur des câbles

Il est important d'utiliser des câbles de type et de longueur appropriés.

- Sauf indication contraire utilisez uniquement des câbles standards de type correct, fournis par Raymarine.
- Vérifiez la qualité et la section de tout câble non Raymarine. Par exemple, une longueur de câble d'alimentation plus importante peut nécessiter l'emploi d'un câble de section plus importante pour limiter les éventuelles chutes de tension.

Cheminement des câbles

Le cheminement des câbles doit être soigneusement planifié afin d'optimiser les performances et prolonger leur durée de vie.

- PAS de coudes serrés. Quand c'est possible, le diamètre de la courbure doit faire au moins 200 mm (8") et le rayon au moins 100 mm (4").

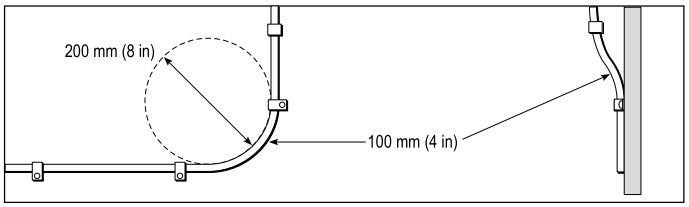

- Protégez tous les câbles des dommages physiques et de l'exposition à la chaleur. Quand c'est possible, utilisez une gaine ou un tube. ÉVITEZ de faire passer les câbles dans les cales ou les ouvertures de porte, ou à proximité d'objets mobiles ou chauds.
- Fixez les câbles à l'aide de colliers ou de liens. Enroulez les longueurs de câble excédentaires et attachez les boucles à l'abri de tout dommage.
- Utilisez un passe-fil étanche chaque fois que le câble doit traverser le pont ou une cloison exposée.
- Ne faites PAS passer les câbles à proximité de moteurs ou de tubes fluorescents.

Il est recommandé de toujours faire passer les câbles de données aussi loin que possible des :

- autres appareils et câbles,
- lignes électriques conductrices de courant CC ou CA à forte intensité,
- antennes.

Protection des câbles

Protégez les câbles autant que nécessaire contre toute contrainte mécanique. Protégez les connecteurs contre les contraintes mécaniques et vérifiez qu'ils ne peuvent pas se déconnecter inopinément par mer forte.

Blindage du câble

Vérifiez que le câble est correctement blindé et que le blindage est intact (par exemple qu'il n'a pas été endommagé par le passage via des ouvertures trop petites).

5.2 Connexion du câble

L'écran est doté d'un câble alimentation/sonde combiné relié à la sonde.

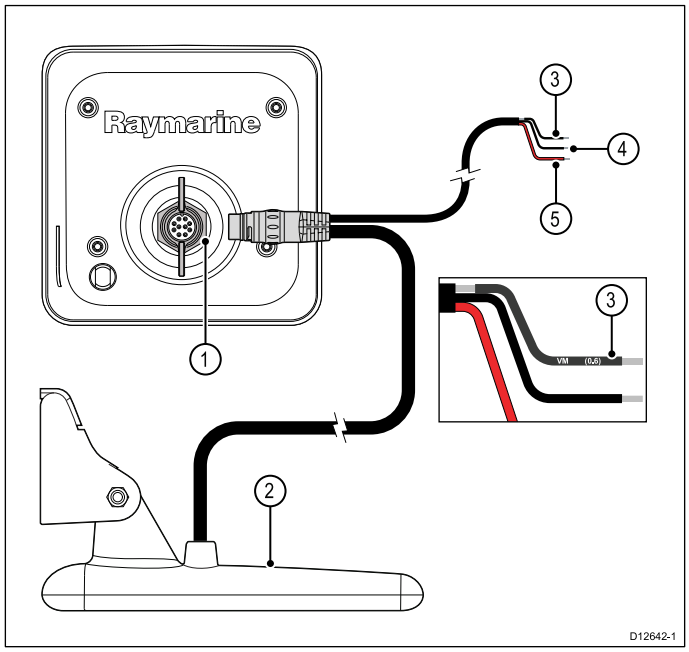

1. Connexion du panneau arrière de l'écran.
2. Sonde avec câble branché.
3. Câble de masse (le fil avec une gaine).
4. Fil noir (négatif 12 V CC).
5. Fil rouge (positif 12 V CC).

Distribution du courant

Raymarine recommande d'établir toutes les connexions d'alimentation via un tableau de distribution.

- Tous les appareils doivent être alimentés à partir d'un disjoncteur ou d'un interrupteur, avec une protection adéquate du circuit.
- Si possible, chaque appareil doit être connecté à un disjoncteur individuel.

Danger : Tension d'alimentation

Connecter ce produit à une tension d'alimentation supérieure à la tension nominale maximale spécifiée peut causer des dommages permanents à l'appareil. Veuillez consulter la section *Caractéristiques techniques* pour la tension nominale.

Danger : Connexion à la masse

Il est impératif de vérifier que cet appareil est correctement connecté à la masse conformément aux instructions fournies, avant de le mettre sous tension.

Raccordement à la masse — Fil de masse dédié

Le câble d'alimentation fourni avec ce produit comprend un fil de masse (décharge) dédié pour une connexion à un point de masse RF du bateau.

Il est important de connecter une masse RF effective au système. Un seul point de masse doit être utilisé pour tout l'équipement. L'unité peut être mise à la masse en connectant le fil de masse du câble d'alimentation au point de masse RF du bateau. Sur les bateaux sans système de masse RF, le fil de masse (décharge) doit être directement connecté à la borne négative de la batterie.

Le système d'alimentation CC doit être soit :

- Négatif à la masse, avec la borne de batterie négative connectée à la masse du bateau, soit
- Flottant, sans borne de batterie connectée à la masse du bateau.

Danger : Systèmes de masse positive

Ne connectez pas cette unité à un système présentant une masse positive.

Disjoncteurs, fusibles et protection des circuits

Les informations ci-dessous sont données à titre indicatif pour vous aider à protéger votre produit. Les illustrations d'exemples correspondent à des dispositions courantes de moteurs de navires. Si vous ne savez pas comment assurer le niveau de protection adéquat, veuillez demander l'assistance d'un revendeur agréé Raymarine.

Connexion au tableau de distribution

Il est recommandé de câbler votre produit en utilisant le tableau de distribution de votre navire via un disjoncteur thermique ou un fusible.

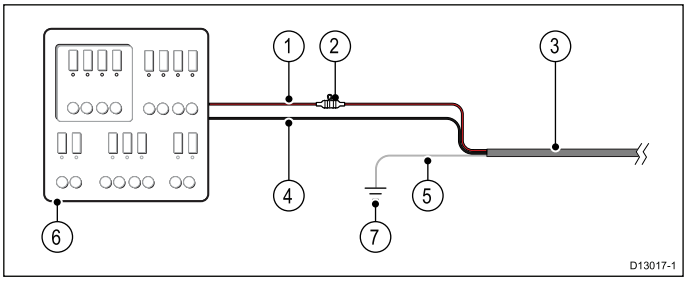

1. Alimentation du navire positive (+)
2. Fusible en ligne. (Si le câble d'alimentation de votre produit n'a pas de fusible intégré, un fusible en ligne doit être installé.)
3. Câble d'alimentation du produit
4. Alimentation du navire négative (+)
5. * Fil de masse
6. Tableau de distribution du navire
7. Connexion au point de masse RF du navire

Connexion de la batterie avec une masse RF

Si votre navire n'est pas équipé d'un tableau de distribution, votre produit peut être directement câblé à la batterie avec le fil de masse connecté au point de masse RF du navire.

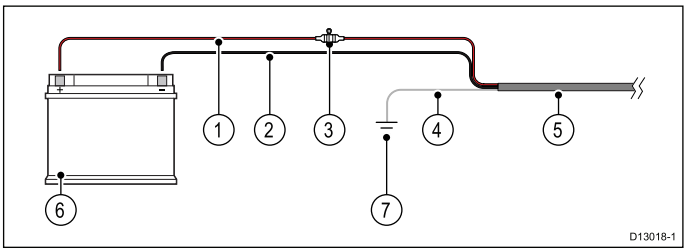

1. Alimentation du navire positive (+)
2. Alimentation du navire négative (+)
3. Fusible en ligne (si le câble d'alimentation de votre produit n'a pas de fusible intégré, un fusible en ligne doit être installé.)
4. * Fil de masse
5. Câble d'alimentation du produit
6. Batterie du navire
7. Connexion au point de masse RF du navire

Connexion de la batterie sans masse RF

Si votre navire n'est pas équipé d'un tableau de distribution ou d'un point de masse RF, votre produit peut être directement câblé à la batterie avec le fil de masse également connecté à la borne négative de la batterie.

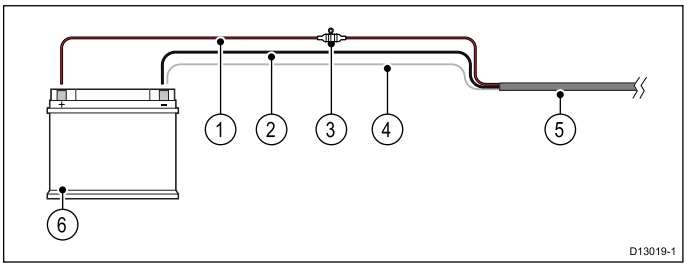

1. Alimentation du navire positive (+)
2. Alimentation du navire négative (+)
3. Fusible en ligne (si le câble d'alimentation de votre produit n'a pas de fusible intégré, un fusible en ligne doit être installé.)
4. Fil de masse connecté à l'alimentation négative du navire.
5. Câble d'alimentation du produit
6. Batterie du navire

Calibre du fusible en ligne et du disjoncteur thermique

Les calibres suivants du fusible en ligne et du disjoncteur thermique s'appliquent à votre produit :

Calibre du fusible en ligne	Calibre du disjoncteur thermique
5 A	3 A (pour connecter un seul appareil)

Note :

- Veuillez utiliser un calibre adapté pour le disjoncteur thermique, en fonction du nombre d'appareils à connecter. En cas de doute, consultez un distributeur Raymarine agréé.
- Le câble d'alimentation de votre produit sera peut-être équipé d'un fusible en ligne. Sinon, vous pouvez en ajouter un au fil positif de la connexion d'alimentation de vos produits.

Connexion du câble à l'écran

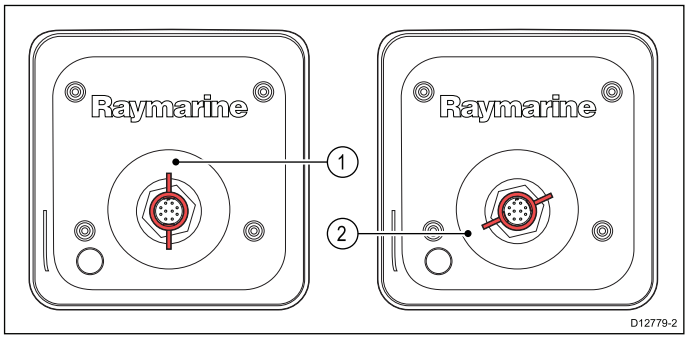

1. Déverrouillé
2. Verrouillé

1. Vérifiez que le collier de verrouillage est en position déverrouillée.
2. Veillez à ce que le connecteur de câble soit orienté de façon à ce que l'encoche soit alignée avec le guide du connecteur.
3. Poussez le connecteur du câble à fond dans le connecteur de l'écran.
4. Faites tourner le collier de verrouillage dans le sens horaire jusqu'à ce qu'il s'enclenche en position verrouillée (2 clics).

Chapitre 6 : Démarrage

Table des chapitres

- 6.1 Mise en marche de l'écran en page 38
- 6.2 Commandes en page 38
- 6.3 Procédures de paramétrage initial en page 39
- 6.4 Navigation par satellite en page 40
- 6.5 Contrôle du sondeur en page 42
- 6.6 Vérification de DownVision en page 42
- 6.7 Page de raccourcis en page 43
- 6.8 Applications en page 44
- 6.9 Sélecteur de vue en page 44
- 6.10 Ressources d'apprentissage en page 45

6.1 Mise en marche de l'écran

Mise en marche de l’écran

1. Appuyez et maintenez la pression sur le bouton **Alimentation** jusqu'à ce que vous entendiez un bip.

   Après environ 5 secondes, l'écran de démarrage s'affiche.
2. Appuyez sur **OK** pour accepter la clause de non-responsabilité sur les Limites d'utilisation quand elle s'affiche.

Extinction de l'écran

1. Exercez une pression prolongée sur la touche **POWER** jusqu'à ce que le compte-à-rebours atteigne zéro.

Note : Si vous relâchez la touche **POWER** avant expiration du compte à rebours, l’extinction de l’appareil est annulée.

6.2 Commandes

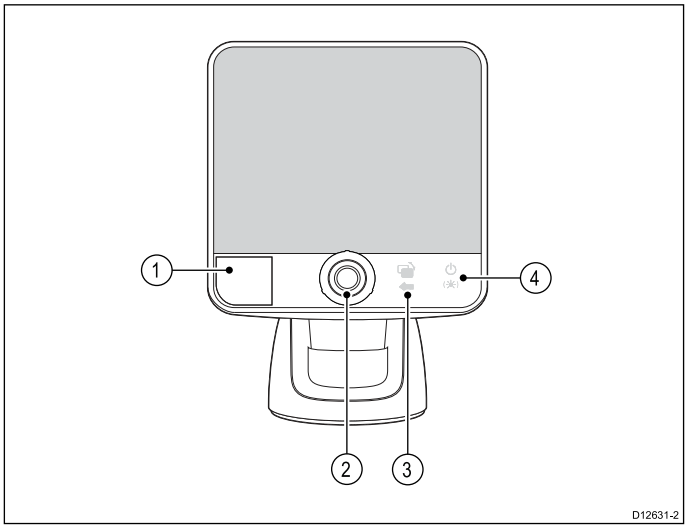

1	**Lecteur de carte MicroSD** — ouvrez le clapet pour insérer ou extraire une carte MicroSD. Le lecteur de carte est disponible pour les cartes électroniques, l'archivage de données de points de route et de trace et les paramètres utilisateur.
2	**UniControl** — propose un joystick, un rotacteur et un bouton poussoir OK permettant de naviguer dans les menus et les applications et de les sélectionner.
3	**Retour / bouton de Sélecteur de vue** • Appuyez une fois pour revenir au menu ou à l'état d'application précédent. • Appuyez dans l'application Carte pour quitter le mode curseur et centrer le navire sur l'écran. • Appuyez dans les applications Sondeur ou DownVision pour reprendre le défilement à partir d'un état de pause. • À partir du plus haut niveau des applications (mode mouvement ou défilement), appuyez une fois pour ouvrir le Sélecteur de vue.
4	**Bouton Alimentation/Raccourcis** • Appuyez une fois pour allumer l’appareil. • Une fois l'appareil allumé, appuyer sur le bouton aura pour effet d'afficher la page des raccourcis. • Exercez une pression continue pour éteindre l'écran.

UniControl

Les commandes UniControl comprennent le rotacteur, le joystick et les boutons poussoirs.

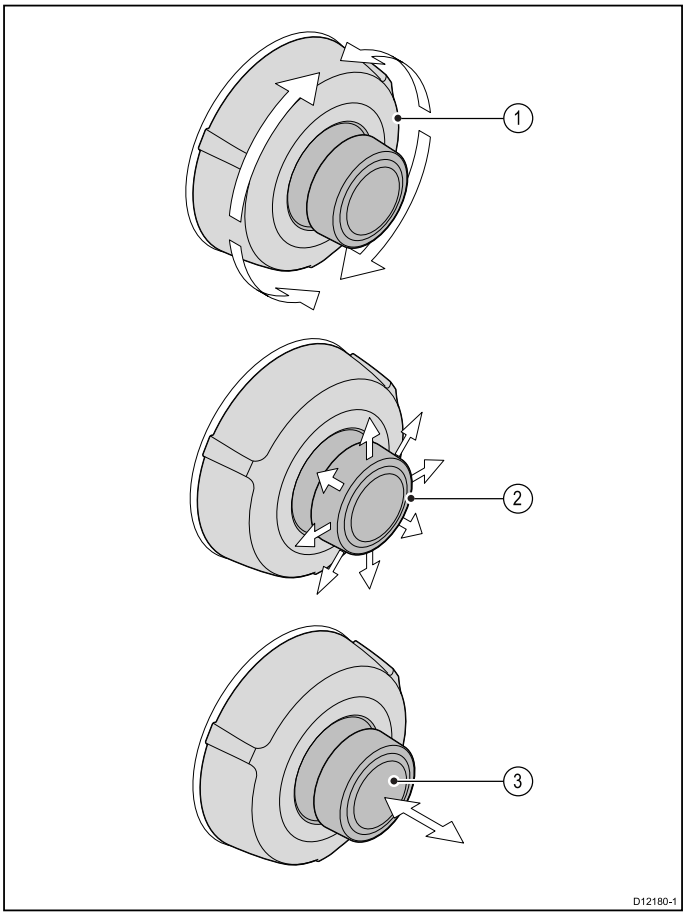

1. **Rotacteur** — permet de naviguer dans les rubriques de menu et de régler la portée dans l'application Carte et les applications Sondeur/DownVision en mode de portée manuelle, ou de parcourir les options du Sélecteur de vue.
2. **Joystick** — permet de déplacer la position du curseur dans les applications, de faire un panoramique vers le haut, vers le bas, vers la gauche ou vers la droite dans l'application Carte, de parcourir les rubriques de menu ou de parcourir les options du Sélecteur de vue.
3. Bouton **OK** — poussez l'extrémité du joystick pour ouvrir les menus ou les menus contextuels quand vous vous trouvez dans une application, ou pour confirmer une sélection.

6.3 Procédures de paramétrage initial

Une fois votre écran installé et mis en service, il est recommandé d'exécuter l'assistant de démarrage initial et le didacticiel.

Assistant de démarrage

Quand vous mettez l'écran en marche pour la première fois ou après une réinitialisation du système, l'assistant de démarrage s'affiche quand vous avez accepté la clause de Limites d'utilisation. L'assistant de démarrage vous guide dans les étapes de paramétrage initial suivantes :

1. Sélection de la langue.
2. Configurer les unités.
3. Terminer / Didacticiel.

Note : Ces paramètres peuvent également être réglés à tout moment à l'aide du menu Réglages système accessible à partir de la page Outils et réglages.

Tâches supplémentaires

En plus du paramétrage couvert par l'assistant, il est également recommandé d'effectuer les tâches suivantes :

- Définition des préférences d'heure et de date.
- Définition de l'offset de profondeur de votre sonde.
- Familiarisation avec le produit grâce au mode simulateur.

Définition des préférences pour l'heure et la date.

1. Sélectionnez **Outils et réglages** dans le sélecteur de vue.
2. Sélectionnez **Réglages système**.
3. Sélectionnez **Réglages de la date et de l'heure**.
4. Utilisez les rubriques de menu **Format de date**, **Format de l'heure** et **Heure locale :** pour régler vos préférences pour la date et l'heure.

Mode simulateur

Le mode simulateur permet de s'entraîner à utiliser l'écran sans utiliser de données provenant du récepteur GPS ou d'une sonde.

Le mode simulateur est activé/désactivé dans le menu **Paramètres système**.

Note : Raymarine vous DÉCONSEILLE d'utiliser le mode simulateur en navigation réelle.

Note : Le simulateur n'affichera PAS de données réelles, y compris les messages de sécurité.

Activation et désactivation du mode simulateur

Vous pouvez activer ou désactiver le mode simulateur en suivant les étapes suivantes.

1. Sélectionnez **Outils et réglages** dans le sélecteur de vue.
2. Sélectionnez **Réglages système**.
3. Sélectionnez **Simulateur**.

4. Sélectionnez On pour activer le mode simulateur, ou
5. Sélectionnez Off pour le désactiver.

Note : L'option vidéo de démo est uniquement destinée à des démonstrations commerciales.

Décalage de profondeur

La profondeur correspond à la distance entre le capteur et le fond, mais vous pouvez lui appliquer une valeur de décalage (offset), de telle sorte que l'indication de profondeur représente la distance entre la quille ou la ligne d'eau et lefond.

Avant de définir ce décalage, déterminez la profondeur d'immersion du capteur par rapport à la ligne d'eau ou le bas de la quille, selon le cas. Réglez ensuite la valeur de décalage appropriée à l'aide de l'option de décalage.

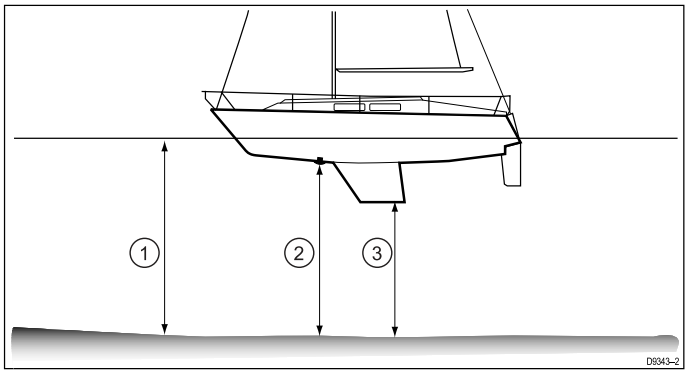

1	Décalage par rapport à la ligne d'eau
2	Décalage de capteur / zéro
3	Décalage par rapport à la quille

Si vous n'appliquez pas de décalage, les indications de profondeur affichées représentent la profondeur d'immersion du capteur par rapport au fond.

Réglage du décalage de profondeur

Dans la page Outils et réglages :

1. Sélectionnez **Réglages système**.
2. Sélectionnez **Configuration du sondeur**.
3. Sélectionnez **Décalage de profondeur**.
   La commande de réglage numérique du décalage de profondeur s'affiche.
4. Réglez le décalage à la valeur requise.
5. Sélectionnez **Ok** pour confirmer la nouvelle valeur puis fermez la commande de réglage numérique.

6.4 Navigation par satellite

Vérification du GPS

État du GPS

La page d'état du GPS vous permet de visualiser l'état des satellites disponibles compatibles avec votre récepteur.

Les constellations de satellites sont utilisées pour localiser votre navire dans l'application Carte. Une fois le récepteur GPS configuré, il est possible de vérifier son état au moyen du menu **État du GPS**. Pour chaque satellite, l'écran liste les informations suivantes :

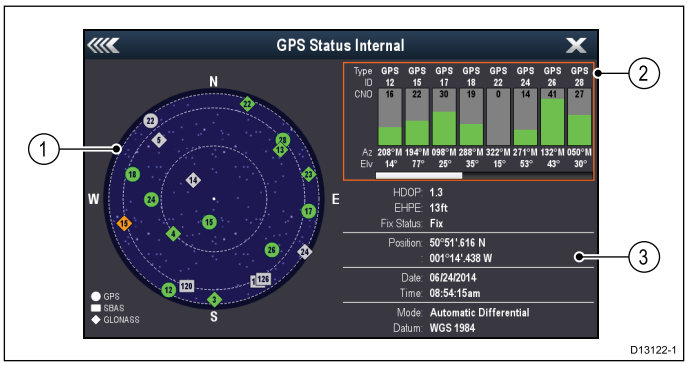

1. Vue du ciel
2. État du satellite
3. Informations de position et de coordonnées GPS

Vue du ciel

La vue du ciel est une représentation visuelle montrant la position des satellites de navigation et leur type. Les types de satellite possibles sont listés ci-dessous :

- **Cercle** — Un cercle identifie un satellite dans la constellation GPS.
- **Carré** — Un carré identifie un satellite différentiel (SBAS).
- * **Losange** — Un losange identifie un satellite dans la constellation GLONASS.

Note : Ne s'applique pas aux produits **Dragonfly®**.

Zone d'état des satellites

La zone d'état des satellites affiche les informations suivantes sur chaque satellite :

- **Type** — Identifie la constellation à laquelle appartient le satellite.
- **ID** — Affiche le numéro d'identification du satellite.
- **CNO** (rapport porteuse/bruit) — Affiche l'intensité du signal de chaque satellite présent dans la Vue du ciel :
  - Gris = recherche de satellite en cours
  - Vert = satellite en cours d'utilisation
  - Orange = poursuite du satellite
- **Azimut et élévation** — Donne l'angle d'élévation et d'azimut entre l'emplacement du récepteur et le satellite.

Informations de position et de coordonnées GPS

Les informations suivantes de positionnement et de coordonnées GPS sont fournies :

- **Affaiblissement de la précision horizontale (HDOP)** — une mesure de la précision de la navigation par satellite, calculée avec plusieurs facteurs tels que la géométrie satellite, les erreurs système intervenues au cours de la transmission des données et les erreurs système au niveau du récepteur. Un chiffre plus élevé serait indicatif d'une erreur de position plus importante. La précision d'un récepteur standard est comprise entre 5 et 15 m. Par exemple, en supposant que l'erreur du récepteur soit de 5 m, un HDOP de 2 signifierait une erreur d'environ 15 m. N'oubliez pas que même un HDOP très faible ne garantit PAS la précision de la position fournie par le récepteur. En cas de doute, vérifiez la position du navire affichée dans l'application Carte par rapport à un objet cartographique connu à proximité.
- **Erreur de position horizontale estimée (EHPE)** — l'EHPE est une mesure de l'erreur estimée des coordonnées GPS dans un plan horizontal. La valeur affichée indique que votre position se trouve dans un cercle de la taille donnée pendant 50 % du temps.
- **État du point** — indique le mode d'émission réel du récepteur :
  - **Position** — Une position satellite a été acquise.
  - **No Fix** — Aucune position satellite n'a été acquise.
  - **Position D** — Une position de balise différentielle a été acquise.
  - **Position SD** — Une position de satellite différentielle a été acquise.
- **Position** — Affiche la latitude et la longitude de votre récepteur.
- **Date/heure** — Affiche la date et l'heure courantes générées par le relevé de position au format UTC.
- **Mode** — Indique si le récepteur fonctionne en mode différentiel ou non différentiel.
- **Datum** — le paramètre Datum du récepteur GPS affecte la précision de la position du navire telle qu'elle est affichée dans l'application Carte. Pour que les indications de votre récepteur et de votre MFD soient identiques, il est important d'utiliser le même système géodésique pour ces deux sources de données.

Vérification du fonctionnement du GPS

Vous pouvez vérifier le fonctionnement correct du GPS en utilisant l'application Carte.

1. Dans le sélecteur de vue, sélectionnez une vue comprenant l'application Carte.

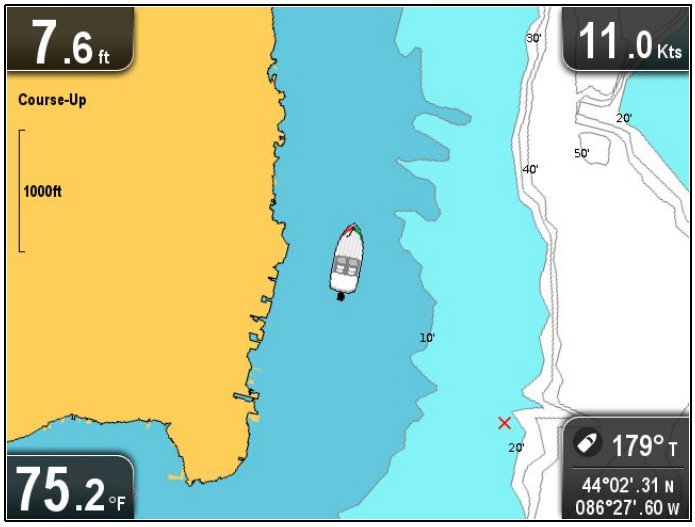

2. Vérifiez l'écran.

   Vous devriez voir :

   La position de votre navire (confirme un point GPS). La position actuelle de votre navire est représentée à l'écran par un symbole en forme de bateau ou par un cercle plein. Votre position est également affichée dans la cellule de données, dans le coin inférieur droit de l'écran.

   Un cercle plein sur la carte indique que la vitesse du navire est trop basse (c.-à-d. inférieure à 0,15 kts) pour fournir des données COG (route sur le fond).

Note : Il est conseillé de vérifier la position affichée du navire dans l'application Carte par rapport à un objet cartographique connu à proximité. La précision d'un récepteur GPS standard est généralement comprise entre 5 et 15 m.

Note : Un écran État du GPS est disponible dans la page Outils et réglages. Cet écran contient l'intensité du signal satellite et d'autres informations pertinentes.

6.5 Contrôle du sondeur

Vérification de l'application Sondeur

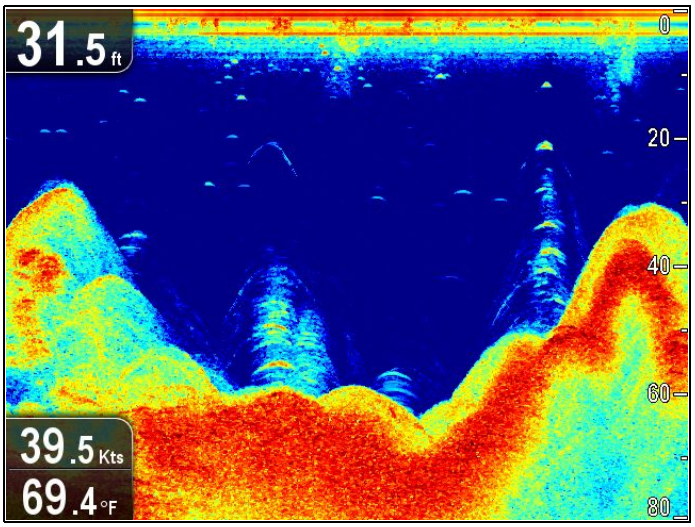

Dans l'application Sondeur :

1. Vérifiez l'écran.

   Si la sonde est active, vous devriez voir une mesure de profondeur dans la cellule de données du coin supérieur gauche de l'écran.

6.6 Vérification de DownVision

Vérification de l'application DownVision

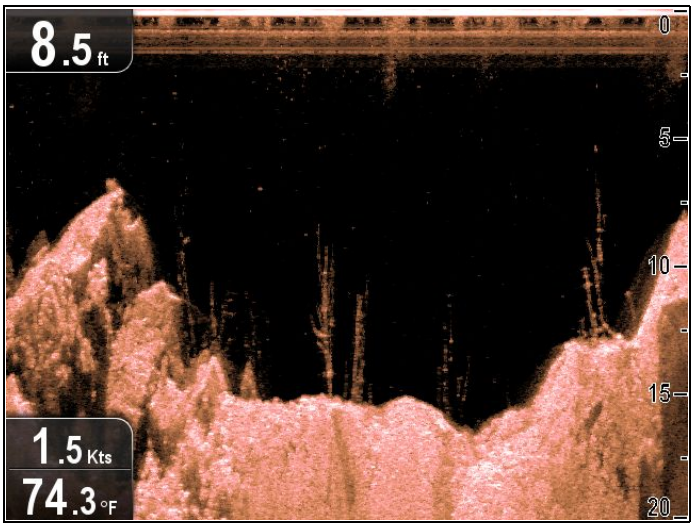

Dans l'application DownVision :

1. Vérifiez l'écran.

   Si la sonde DownVision est active, vous devriez voir une mesure de profondeur dans la cellule de données du coin supérieur gauche de l'écran.

6.7 Page de raccourcis

La page de raccourcis donne accès aux fonctions suivantes :

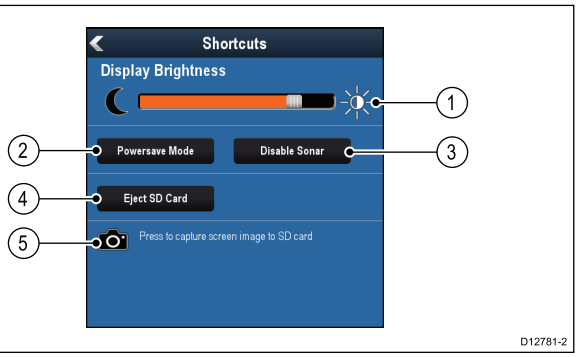

1	Réglage de la luminosité.
2	Mode d'économie d'énergie — permet d'activer le mode d'économie d'énergie.
3	Activer / désactiver sondeur — permet d'activer ou de désactiver le sondeur interne et DownVision.
4	Éjecter carte SD — permet de retirer la carte en toute sécurité.
5	Copie d'écran — permet d'enregistrer une capture d'écran sur la carte mémoire.

Ouverture de la page des raccourcis

L'écran étant allumé :

1. Appuyez une fois sur le bouton **Alimentation**.
   La page des raccourcis s'affiche.
2. Utilisez le **joystick** pour mettre une commande en surbrillance.
3. Appuyez sur le bouton **OK** pour sélectionner la commande.

Réglage de la luminosité de l'écran

1. Appuyez une fois sur le bouton d'alimentation **POWER**.
   Le menu des raccourcis s'affiche.
2. Réglez la luminosité au niveau requis en utilisant le **rotacteur**.

Note : Le niveau de luminosité peut également être augmenté en appuyant plusieurs fois sur le bouton **POWER**.

Mode d'économie d'énergie

En mode d'économie d'énergie, toutes les fonctions du produit restent actives mais l'écran passe en état de faible consommation. Ce mode s'annule en appuyant sur une touche physique ou quand un événement d'alarme se produit.

Activation du mode économie d'énergie

Pour activer le mode économie d'énergie, suivez les étapes suivantes.

1. Appuyez sur la touche **Alimentation**.
   Le menu des raccourcis s'affiche.
2. Sélectionnez **Mode économique**.
   L'écran passe en mode économique.
3. Vous pouvez réveiller l'écran pour le sortir du mode économique en appuyant sur une touche physique de l'écran à tout moment.

Note : Le mode économique est automatiquement annulé si un événement se produit.

Désactivation et activation du Sondeur

Il est possible d'activer ou de désactiver le "ping" du Sondeur/DownVision à partir de la page des raccourcis.

1. Si le sondeur et DownVision sont actifs, sélectionnez **Désactiver sondeur**.
2. Si le sondeur et DownVision sont inactifs, sélectionnez **Activer sondeur**.

Note :

- Quand il est activé, le sondeur émet seulement des signaux ping si la vue affichée contient l'application Sondeur ou si l'application Carte est affichée en plein écran.
- Quand elle est activée, la sonde DownVision émet seulement des signaux ping si la vue affichée comprend l'application DownVision.

Copies d'écran

Vous pouvez faire une copie de ce qui est actuellement affiché à l'écran.

Les copies d'écran sont enregistrées sur une carte MicroSD au format .bmp (bitmap). L'image enregistrée peut être visualisée sur l'écran de tout appareil en mesure d'afficher des images bitmap.

Copie d'écran

Vous pouvez faire une copie de l'écran en suivant les étapes suivantes.

1. Insérez une carte MicroSD avec suffisamment de mémoire disponible dans le lecteur de carte.
2. Appuyez sur le bouton **Alimentation**.
   La page des raccourcis s'affiche.
3. Sélectionnez l'icône de **Caméra**.
   Un message de confirmation s'affiche.
4. Sélectionnez **Ok**.
   La copie d'écran est enregistrée sur la carte MicroSD.

Tip Si votre écran multifonctions est doté d'une touche **Retour**, vous pouvez également effectuer une capture d'écran en appuyant sur la touche **Retour** et en la maintenant enfoncée jusqu'à obtention du message de confirmation.

6.8 Applications

Les applications disponibles sur l'écran sont listées ci-dessous.

	Application Carte — fournit un affichage graphique de vos cartes en 2D pour vous assister lors de votre navigation. Les fonctions Point de route et Trace vous permettent de rallier une position donnée ou d'enregistrer le chemin parcouru. Les cartouches cartographiques fournissent des cartes plus détaillées.
	Application Sondeur — cette application vous aide à identifier la présence de poisson et la structure du fond. Vous pouvez également afficher les données de profondeur et de température de l'eau et poser des repères tels que des spots de pêche ou des épaves.
	Application DownVision — cette application donne une couverture supérieure de chaque côté du navire, en haute définition. Le traitement CHIRP et la fréquence de fonctionnement plus élevée permettent d'améliorer la résolution de profondeur, ce qui facilite l'identification des structures de fond susceptibles d'être entourées de poissons. Vous pouvez également afficher les données de profondeur et de température de l'eau et poser des repères tels que des spots de pêche ou des épaves.
	Outils et réglages — permet d'accéder à la configuration des alarmes, des paramètres système, de la sauvegarde et de la réinitialisation.

6.9 Sélecteur de vue

Le Sélecteur de vue permet d'afficher l'une des vues prédéfinies sur l'écran.

Il est possible d'afficher les applications en plein écran ou sur des écrans partagés.

1	Miniatures des vues
2	Application active
3	Sélecteur de vue
4	Barre de titre du Sélecteur de vue

Vues disponibles :

- Application Carte
- Application Sondeur
- Application DownVision
- Application DownVision/Sondeur — écran partagé
- Application Carte/Sondeur — écran partagé
- Application Carte/DownVision — écran partagé
- Outils et réglages

Ouverture du Sélecteur de vue

À partir du plus haut niveau des applications (mode mouvement ou défilement) :

1. Appuyez sur le bouton **Retour**.

Utilisation du Sélecteur de vue

Suivez les étapes suivantes pour sélectionner une vue.

Le Sélecteur de vue étant sélectionné :

1. Utilisez le **joystick** ou le **rotacteur** pour mettre une vue en surbrillance.
2. Appuyez sur le bouton **OK** pour afficher la vue choisie.

Sélection du volet actif dans les vues d'écran partagé

Quand une vue d'écran partagé est affichée, vous pouvez changer le volet actif (le volet que vous souhaitez contrôler) à l'aide du Sélecteur de vue.

Une vue d'écran partagé étant affichée.

1. Au besoin, appuyez sur le bouton **Retour** pour faire passer l'application Carte en mode

Mouvement, ou les applications Sondeur ou DownVision en mode Défilement.

2. Appuyez à nouveau sur le bouton **Retour**.
   Le Sélecteur de vue s'affiche.
3. Utilisez le **joystick** ou le **rotacteur** pour sélectionner le volet que vous souhaitez rendre actif.
4. Appuyez sur le bouton **OK** pour confirmer.
   La vue sélectionnée est affichée et une bordure apparaît autour du volet actif.

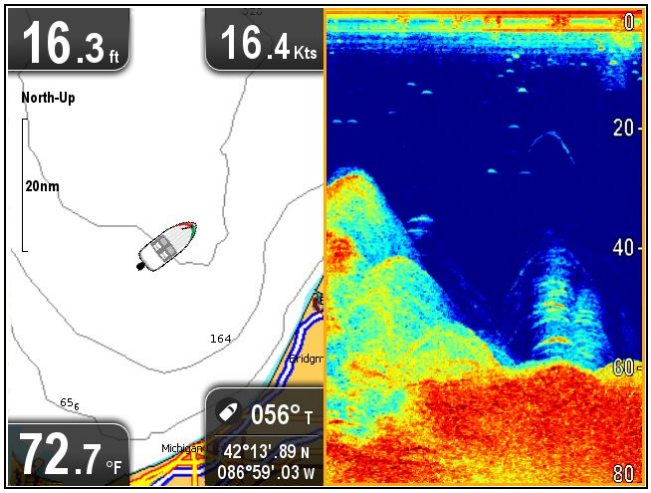

6.10 Ressources d'apprentissage

Raymarine a produit tout un ensemble de ressources d'apprentissage pour vous aider à tirer le meilleur parti de vos produits.

Tutoriels vidéo

	Chaîne officielle Raymarine sur YouTube : • http://www.you-tube.com/user/Rayma-rineInc
	Galerie vidéo : • http://www.rayma-rine.co.uk/view/?id=2679
	Vidéos d'assistance produit : • http://www.rayma-rine.co.uk/view/?id=4952

Note :

- Le visionnement des vidéos nécessite une connexion Internet.
- Certaines vidéos sont uniquement disponibles en anglais.

Cours de formation

Raymarine organise régulièrement des cours de formation complets pour vous aider à tirer le meilleur parti de vos produits. Veuillez consulter la section formation du site Internet de Raymarine pour obtenir des compléments d'information :

- http://www.raymarine.co.uk/view/?id=2372

Questions fréquentes et base de connaissances

Raymarine a rassemblé un vaste ensemble de FAQ et une base de connaissances pour vous aider à trouver davantage d'informations et régler les éventuels problèmes.

- http://www.raymarine.co.uk/knowledgebase/

Forum d'assistance technique

Vous pouvez utiliser le forum d'assistance technique pour poser des questions techniques sur les produits Raymarine ou pour voir comment d'autres clients utilisent leur équipement Raymarine. Cette ressource est régulièrement mise à jour avec des contributions de clients et d'employés de Raymarine :

- http://raymarine.ning.com/

Chapitre 7 : Gestion des données d'affichage

Table des chapitres

- 7.1 Cartes mémoire et cartouches cartographiques en page 48
- 7.2 Enregistrement des données et des réglages utilisateur en page 49
- 7.3 Réinitialisation du système en page 51

7.1 Cartes mémoire et cartouches cartographiques

Vous pouvez utiliser des cartes mémoire MicroSD pour sauvegarder / archiver des données (p. ex. les points de route et les traces). Une fois les données sauvegardées sur une carte mémoire, vous pouvez supprimer les anciennes données du système et libérer ainsi de l'espace pour de nouvelles données. Les données archivées peuvent être récupérées à tout moment. Les cartouches cartographiques fournissent des données cartographiques supplémentaires ou mises à niveau.

Il est recommandé de sauvegarder régulièrement vos données sur une carte mémoire. N'enregistrez PAS de données sur des cartouches cartographiques.

Cartes compatibles

Les types de carte MicroSD ci-dessous sont compatibles avec votre écran :

- Cartes micro Secure Digital capacité standard (microSDSC)
- Cartes micro Secure Digital haute capacité (microSDHC)

Note :

- La capacité de carte mémoire maximale est de 32 Go.
- Pour fonctionner avec votre écran multifonctions, les cartes MicroSD doivent être formatées pour utiliser le format de système de fichiers FAT ou FAT 32.

Catégorie de vitesse

Pour des performances optimales, il est recommandé d'utiliser des cartes mémoire de Classe 10 ou UHS (ultra haute vitesse).

Cartouches cartographiques

Des cartes électroniques sont préchargées sur votre produit (carte mondiale de base). Pour utiliser d'autres données cartographiques, vous pouvez insérer des cartouches cartographiques compatibles dans le lecteur de carte mémoire de votre appareil.

Veuillez utiliser exclusivement des cartouches cartographiques et cartes mémoire de marques réputées

Pour l'archivage des données ou la création d'une cartouche cartographique électronique, Raymarine recommande d'utiliser des cartes mémoire de qualité et de marque réputée. Le fonctionnement de certaines marques de cartes mémoire dans votre appareil n'est pas garanti. Veuillez contacter l'assistance client pour obtenir la liste des cartes recommandées.

Attention : Précautions d'utilisation des cartouches et cartes mémoire

Pour éviter tout dommage irrémédiable et/ou une perte de données sur les cartouches et cartes mémoire :

- N'enregistrez PAS de données ou de fichiers contenant des données de cartographie car les cartes risquent d'être écrasées.
- Veillez à orienter la cartouche ou la carte mémoire dans le bon sens. N'essayez PAS de forcer la cartouche dans le lecteur.
- N'utilisez PAS d'instrument métallique tel qu'un tournevis ou des pinces pour insérer ou extraire une cartouche ou une carte mémoire.

Insertion d'une carte mémoire ou d'une cartouche cartographique

1. Ouvrez le clapet des logements de carte qui se trouve sur le côté avant gauche de l'écran.
2. Insérez la carte, contacts tournés vers le bas.
3. Appuyez délicatement sur la carte pour l'enfoncer complètement dans le logement. La carte est correctement placée quand vous entendez un clic sonore.
4. Pour prévenir toute infiltration d'eau et les dommages à l'appareil, veillez à la fermeture correcte du capot du lecteur de carte.

Extraction d'une carte mémoire ou d'une cartouche cartographique

1. Sélectionnez **Éjecter carte** dans la page des raccourcis.

   Un dialogue de confirmation s'affiche.
2. Ouvrez la porte du lecteur de carte.
3. Poussez le bord de la carte vers l'appareil jusqu'à ce que vous entendiez un clic sonore.

   La carte est libérée du mécanisme du lecteur de carte.
4. Dégagez la carte de son logement, en tirant sur le bord de la carte avec vos doigts.
5. Pour prévenir toute infiltration d'eau et les dommages à l'appareil, veillez à la fermeture correcte du capot du lecteur de carte.
6. Appuyez sur le bouton **OK** pour fermer le dialogue de confirmation.

7.2 Enregistrement des données et des réglages utilisateur

Vous pouvez enregistrer les données utilisateur (points de route et traces) ou les réglages utilisateur sur une carte mémoire pour les récupérer ultérieurement.

Type de donnée	Description	Remarques
Points de route	Enregistre tous les points de route dans un unique fichier d'archive.	1 seul fichier d'archive de points de route peut être enregistré par carte mémoire.
Traces	Enregistre toutes les traces dans un unique fichier d'archive.	1 seul fichier d'archive de traces peut être enregistré par carte mémoire.
Réglages utilisateur	Enregistre dans un unique fichier d'archive tous les réglages que vous avez effectués dans les menus de réglage.	1 seul fichier d'archive de réglages utilisateur peut être enregistré par carte mémoire.

Note : Il est recommandé de sauvegarder régulièrement vos données et vos réglages utilisateur sur une carte mémoire.

Note : Il est vivement conseillé d'enregistrer vos paramètres sur une carte mémoire séparée et NON PAS sur une cartouche cartographique.

Enregistrement des points de route et des traces sur une carte mémoire

Vérifiez qu'une carte mémoire (PAS une cartouche cartographique) est insérée dans le lecteur de carte.

Dans l'application Carte :

1. Au besoin, appuyez sur le bouton **Retour** pour passer en mode mouvement.
2. Appuyez sur le bouton **OK** pour afficher le menu de l'application Carte.
3. Sélectionnez **Points de route** ou **Traces** selon les besoins.

   La liste des points de route ou des traces s'affiche.
4. Sélectionnez **Importer/Exporter**.
5. Sélectionnez **Enregistrer les routes sur carte** ou **Enregistrer les traces sur carte**, selon les besoins.
6. Sélectionnez les points de route ou les traces à enregistrer, ou bien **Tout sélectionner**.
7. Sélectionnez **Enregistrer**.

   Le clavier virtuel s'affiche.
8. Entrez un nom de fichier.

   Les noms de fichier par défaut sont **Points de route** et **Traces**.
9. Sélectionnez **Enregistrer**.

   Un dialogue de confirmation s'affiche.
10. Sélectionnez **OK** pour accepter et repasser en mode de fonctionnement normal, ou
11. Sélectionnez **Éjecter le dispositif** si vous souhaitez retirer la carte mémoire du lecteur de carte.

Les options **Enregistrer les routes sur carte** et **Enregistrer les traces sur carte** sont également disponibles dans la page **Outils et réglages** :

- **Outils et réglages > Sauvegarde et réinitialisation > Enregistrer les données sur carte > Enregistrer les routes sur carte**.
- **Outils et réglages > Sauvegarde et réinitialisation > Enregistrer les données sur carte > Enregistrer les traces sur carte**.

Importation de points de route ou de traces d'une carte mémoire

Vérifiez qu'une carte mémoire avec vos points de route et/ou traces enregistrés est insérée dans le lecteur de carte.

Dans l'application Carte :

1. Au besoin, appuyez sur le bouton **Retour** pour passer en mode mouvement.
2. Appuyez sur le bouton **OK**.

   Le menu Carte s'affiche.
3. Sélectionnez **Points de route** ou **Traces**.

   La liste des points de route ou des traces s'affiche.
4. Sélectionnez **Importer/Exporter**.
5. Sélectionnez **Récupérer les données sur carte**.

   Le navigateur de fichiers s'affiche.
6. Naviguez jusqu'au fichier gpx à importer.
7. Sélectionnez le fichier.

   Un dialogue de confirmation s'affiche.
8. En cas de conflit de nom entre les points de route ou traces existant déjà dans votre système et les points de route ou traces que vous essayez d'importer, vous serez invité à :
   i. **Copier comme nouveau(elle) Point de route/Trace** — Le point de route ou la trace sera importé et associé au nom par défaut suivant.
   ii. **Copier et remplacer** — Le point de route ou la trace dans votre système sera remplacé par le point de route ou la trace importé du même nom.
   iii. **Ne pas copier** — Le point de route ou la trace dont le nom est déjà utilisé ne sera pas importé.

   Une fois terminé, une boîte de dialogue Récupération terminée s'affiche.
9. Sélectionnez **OK**.

L'option **Récupérer de la carte** est également disponible dans la page **Outils et réglages** : **Outils et réglages > Sauvegarde et réinitialisation > Récupérer de la carte**

Effacement de points de route et traces d'une carte mémoire

Vérifiez qu'une carte mémoire contenant les points de route et/ou traces que vous souhaitez effacer est insérée dans le lecteur de carte.

Dans la page Outils et réglages :

1. Sélectionnez **Sauvegarde et réinitialisation**.
2. Sélectionnez **Effacer les données de la carte**.
   Le navigateur de fichiers s'affiche.
3. Naviguez jusqu'au fichier à supprimer.
4. Sélectionnez le fichier à supprimer.
   Un dialogue de confirmation s'affiche.
5. Sélectionnez **Oui** pour supprimer le fichier.

Effacement de tous les points de route du système

Note : La procédure suivante efface tous les points de route de l'écran de façon permanente. AVANT de continuer, veillez à sauvegarder toutes les données à conserver sur une carte mémoire.

Dans la page Outils et réglages :

1. Sélectionnez **Sauvegarde et réinitialisation**.
2. Sélectionnez **Effacer les données du système**.
3. Sélectionnez **Effacer les points de route du système**.
   Un dialogue de confirmation s'affiche.
4. Sélectionnez **Oui** pour confirmer.

Effacement de traces du système

Note : La procédure suivante efface toutes les traces sélectionnées de l'écran de façon permanente. AVANT de continuer, veillez à sauvegarder toutes les données à conserver sur une carte mémoire.

Dans la page Outils et réglages :

1. Sélectionnez **Sauvegarde et réinitialisation**.
2. Sélectionnez **Effacer les données du système**.
3. Sélectionnez **Effacer les traces du système**.
   La liste de traces s'affiche.
4. Sélectionnez la trace à effacer, ou
5. Sélectionnez **Effacer tout**.
   Un dialogue de confirmation s'affiche.
6. Sélectionnez **Oui** pour confirmer.

Enregistrement des réglages utilisateur sur une carte mémoire

Vérifiez qu'une carte mémoire (PAS une cartouche cartographique) est insérée dans le lecteur de carte.

Dans la page Outils et réglages.

1. Sélectionnez **Sauvegarde et réinitialisation**.
2. Sélectionnez **Paramètres utilisateur**.
3. Sélectionnez **Sauvegarder les réglages**.
   Une fois terminé, une boîte de dialogue Enregistrement terminé s'affiche.
4. Sélectionnez **OK** pour accepter et repasser en mode de fonctionnement normal, ou
5. Sélectionnez **Éjecter le dispositif** si vous souhaitez retirer la carte mémoire du lecteur de carte.

Récupération des réglages utilisateur contenus dans une carte mémoire

Vérifiez que la carte mémoire contenant vos paramètres utilisateur est insérée dans le lecteur de carte.

Dans la page Outils et réglages.

1. Sélectionnez **Sauvegarde et réinitialisation**.
2. Sélectionnez **Paramètres utilisateur**.
3. Sélectionnez **Sauvegarde et restauration**.
   Une fois terminé, une boîte de dialogue Récupération terminée s'affiche.
4. Sélectionnez **OK** pour accepter et repasser en mode de fonctionnement normal, ou
5. Sélectionnez **Éjecter le dispositif** si vous souhaitez retirer la carte mémoire du lecteur de carte.

7.3 Réinitialisation du système

Si vous le souhaitez, vous pouvez réinitialiser l'écran à ses valeurs d'usine par défaut.

Il y a 3 types de réinitialisation.

- Réinitialisation des réglages.
- Réinitialisation des réglages et des données.
- Réinitialiser le sonar.

Réinitialisation des réglages

Cette option réinitialise vos menus de configuration aux réglages d'usine par défaut. Les points de route et les traces NE SONT PAS affectés.

Réinitialisation des réglages et données

En plus de la remise à zéro expliquée ci-dessus, une réinitialisation des réglages et des données efface également TOUS les points de route et traces du système.

Réinitialiser le sonar

Cette option réinitialise le sondeur aux réglages par défaut.

Réinitialisation des réglages système

Dans la page Outils et réglages :

1. Sélectionnez **Sauvegarde et réinitialisation**.
2. Sélectionnez **Paramètres utilisateur**.
3. Sélectionnez **Réinitialisation des réglages**.
   Un message s'affiche pour vous inviter à confirmer l'opération.
4. Sélectionnez **Oui** pour procéder à cette réinitialisation des réglages ou **Non** pour annuler.
   Si Oui est sélectionné, le système redémarre et les paramètres sont réinitialisés aux réglages d'usine par défaut.

Réinitialisation des réglages et données système

Note : Quand vous effectuez une réinitialisation des réglages et des données, TOUTES les données de points de route et traces sont effacées du système. AVANT d'effectuer une telle réinitialisation, assurez-vous d'avoir sauvegardé vos données sur une carte mémoire.

Dans la page Outils et réglages :

1. Sélectionnez **Sauvegarde et réinitialisation**.
2. Sélectionnez **Paramètres utilisateur**.
3. Sélectionnez **Réinitialisation des réglages et des données**.
   Un message s'affiche pour vous inviter à confirmer l'opération.
4. Sélectionnez **Oui** pour procéder à cette réinitialisation des réglages et des données ou **Non** pour annuler.
   Si Oui est sélectionné, le système redémarre, les paramètres sont réinitialisés aux réglages d'usine par défaut et toutes les données utilisées sont effacées.

Réinitialisation du sondeur

Le réglage du sondeur peut être réinitialisé à ses réglages d'usine par défaut.

Dans la page Outils et réglages :

1. Sélectionnez **Réglages système**.
2. Sélectionnez **Configuration du sondeur**.
3. Sélectionnez **Réinitialiser le sonar**.
   Un dialogue de confirmation s'affiche.
4. Sélectionnez **Oui** pour réinitialiser les paramètres du sondeur.

Chapitre 8 : Application Carte

Table des chapitres

- 8.1 Vue d'ensemble de l'application Carte en page 54
- 8.2 Vue d'ensemble des cartes électroniques en page 55
- 8.3 Commandes de l'application Carte en page 58
- 8.4 Menu contextuel cartographique en page 59
- 8.5 Navigation en page 60
- 8.6 Sélection des cartes en page 60
- 8.7 Orientation de la carte en page 61
- 8.8 Détails cartographiques en page 62
- 8.9 Position du navire en page 62
- 8.10 Couche communauté en page 63
- 8.11 Journalisation du sondeur en page 63
- 8.12 Vecteur COG en page 64
- 8.13 Eaux profondes en page 64
- 8.14 Objets cartographiques en page 65

8.1 Vue d'ensemble de l'application Carte

L'application Carte fournit une cartographie électronique avec des fonctions de navigation. Elle utilise une perspective 2D et offre toute une gamme de données cartographiques relatives à votre environnement et aux objets cartographiés. L'application Carte est préchargée avec des cartes **LightHouse** et un planisphère de base **Navionics®**. Des cartes électroniques compatibles peuvent être utilisées pour disposer d'informations et de détails supplémentaires sur votre environnement et les objets cartographiques.

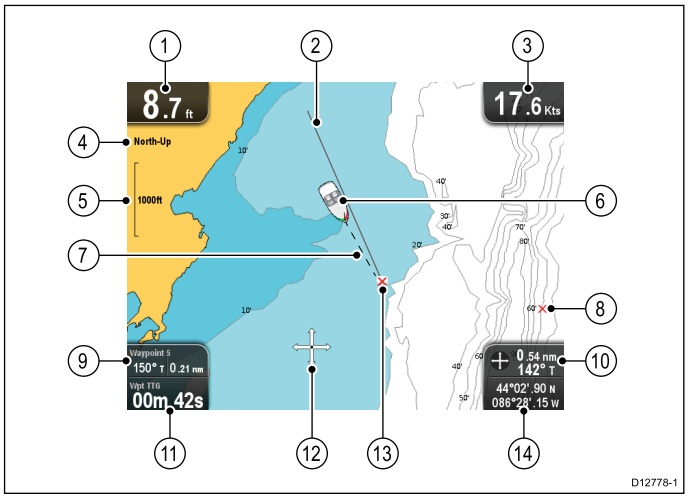

1	**Profondeur** — La profondeur actuelle sous le navire (exprimée dans les unités système sélectionnées).
2	**Ligne d'origine de la navigation** — Pendant la navigation, affiche une ligne continue allant du point de départ au point de route cible.
3	**Vitesse** — La vitesse actuelle du navire (exprimée dans les unités système sélectionnées).
4	**Orientation** — Indique le mode d'orientation de la carte (Nord en haut ou route en haut).
5	**Portée** — Indicateur de l'échelle cartographique (indiqué dans les unités système sélectionnées).
6	**Symbole du navire** — Affiche votre position actuelle.
7	**Ligne de position du navire** — Pendant la navigation, affiche une ligne en pointillés de la position actuelle du navire jusqu'au point de route cible.
8	**Point de route** — inactif.
9	**Relèvement et distance au point de route** — En mode de navigation active, affiche la distance et le relèvement au point de route cible (exprimé dans les unités système sélectionnées). **Température de l'eau** — Quand la navigation n'est pas active, la température actuelle de l'eau est affichée (exprimée dans les unités système sélectionnées).
10	**Relèvement** — En mode mouvement, le relèvement COG actuel du navire est affiché. **Relèvement et distance** — En mode curseur, la distance et le relèvement à l'emplacement du curseur sont affichés (exprimés dans les unités système sélectionnées).
11	**Wpt TTG** — En navigation active, le "temps pour aller" jusqu'au point de route cible en fonction de votre vitesse actuelle est affiché. **Température de l'eau** — Quand la navigation n'est pas active, la température actuelle de l'eau est affichée (exprimée dans les unités système sélectionnées).
12	**Curseur** — Permet de sélectionner des objets sur la carte et de se déplacer dans la zone de carte.
13	**Point de route cible** — Point de route cible actuel.
14	**Coordonnées du navire** — En mode mouvement, les coordonnées actuelles du navire sont affichées. **Coordonnées du curseur** — En mode curseur, les coordonnées de la position du curseur sont affichées.

L'application Carte propose les fonctions suivantes pour permettre une navigation sûre et efficace :

Fonctions

Navigation par satellite	• 6.4 Navigation par satellite
Planification avec points de route et traces	• 9.1 Vue d'ensemble des points de route • 9.2 Traces •
Navigation à l'aide de points de route et traces	• 8.5 Navigation
Choix d'une cartographie électronique 2D	• 8.6 Sélection des cartes • 8.2 Vue d'ensemble des cartes électroniques – Cartes LightHouse – Cartes Navionics
Sauvegarde et transfert des points de route et des traces	• 7.2 Enregistrement des données et des réglages utilisateur
Affichage des vecteurs COG	• 8.12 Vecteur COG
Affichage d'informations sur les objets cartographiés	• 8.14 Objets cartographiques
Contrôle du niveau d'information affiché sur l'application Carte	• 8.8 Détails cartographiques
Changement de l'orientation de l'application Carte pour mieux convenir à vos besoins	• 8.7 Orientation de la carte

Changement de la position du symbole du bateau dans l'application Carte	• 8.9 Position du navire
Changement de la profondeur à laquelle le contour des **eaux profondes** change de couleur	• 8.13 Eaux profondes

Note : Pour obtenir les détails cartographiques complets, il est nécessaire d'insérer une cartouche cartographique pour la zone géographique concernée dans le lecteur de carte.

8.2 Vue d'ensemble des cartes électroniques

Votre écran multifonctions comprend des cartes du monde de base. Les cartes électroniques fournissent des informations cartographiques supplémentaires.

Le niveau des détails cartographiques varie selon les types de carte, les emplacements géographiques et les échelles. L'échelle cartographique utilisée est indiquée par l'indicateur sur l'écran. La valeur affichée correspond à la distance représentée par la ligne de part et d'autre de l'écran.

Vous pouvez supprimer ou insérer des cartouches cartographiques à tout moment. L'écran avec la carte est redessiné automatiquement quand le système détecte qu'une carte compatible a été insérée ou supprimée.

Il est possible d'afficher simultanément plusieurs types de cartographie en utilisant une page double affichage.

Attention : Précautions d'utilisation des cartouches et cartes mémoire

Pour éviter tout dommage irrémédiable et/ou une perte de données sur les cartouches et cartes mémoire :

- N'enregistrez PAS de données ou de fichiers contenant des données de cartographie car les cartes risquent d'être écrasées.
- Veillez à orienter la cartouche ou la carte mémoire dans le bon sens. N'essayez PAS de forcer la cartouche dans le lecteur.
- N'utilisez PAS d'instrument métallique tel qu'un tournevis ou des pinces pour insérer ou extraire une cartouche ou une carte mémoire.

Cartes LightHouse

Avec l'introduction du logiciel LightHouse II, les écrans multifonctions Raymarine permettent maintenant d'utiliser les nouvelles cartes LightHouse de Raymarine.

Les cartes LightHouse reposent sur des cartes vectorielles et raster et, avec le moteur cartographique LightHouse, Raymarine peut offrir de nouveaux types et régions cartographiques pour toute la planète.

Le site Internet Raymarine (www.raymarine.com) contient les dernières informations sur les cartes LightHouse disponibles.

Cartes raster

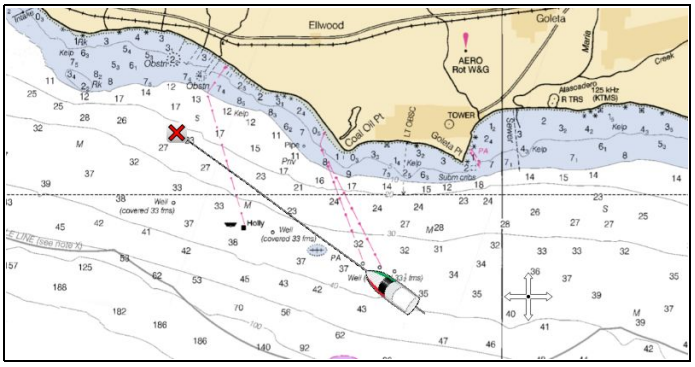

Les cartes raster sont des copies exactes / numérisations de cartes papier existantes. Toutes les informations sont directement intégrées dans la carte. Quand l'échelle d'une carte raster est augmentée ou réduite, tout le contenu apparaît plus grand ou plus petit sur l'écran, y compris le texte. Si l'orientation de la carte est changée, tout ce qui se trouve sur la carte pivote également, y compris le texte. Comme les cartes raster sont des images numérisées, la taille du fichier est normalement supérieure à la carte vectorielle équivalente.

Cartes vectorielles

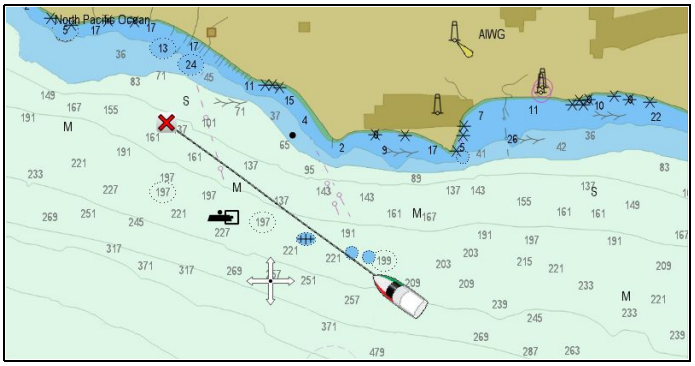

Les cartes vectorielles sont générées par ordinateur et consistent en une série de points et de lignes formant la carte. Les objets et les superpositions (couches) des cartes vectorielles peuvent être activés ou désactivés et les objets cartographiques peuvent être sélectionnés pour donner des informations supplémentaires. Quand l'échelle d'une carte raster est augmentée ou réduite, tout le contenu apparaît plus grand ou plus petit sur l'écran, mais le texte et les objets cartographiques ne changent pas de taille, quelle que soit l'échelle. Si vous changez l'orientation de l'application Carte, les caractéristiques géographiques pivotent mais le texte et les objets cartographiques conservent l'orientation correcte pour l'affichage. Comme les cartes vectorielles sont générées au lieu d'être des images numérisées, la taille du fichier est généralement inférieure par rapport aux cartes raster équivalentes.

Téléchargement des cartes LightHouse™

Les cartes LightHouse™ peuvent être téléchargées à partir du site Internet Raymarine.

Important : Vous devez lire et accepter le Contrat de licence de l'utilisateur final (EULA) des cartes LightHouse™ avant de télécharger et d'utiliser les cartes LightHouse™.

1. Allez sur la page des cartes LightHouse du site Internet Raymarine : http://www.raymarine.com/lighthousecharts/.

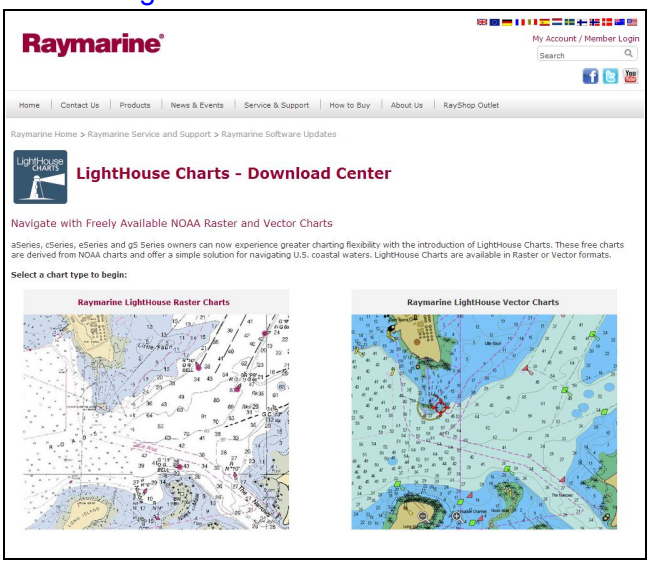

2. Sélectionnez les cartes raster ou vectorielles.
   La page des régions cartographiques s'affiche.

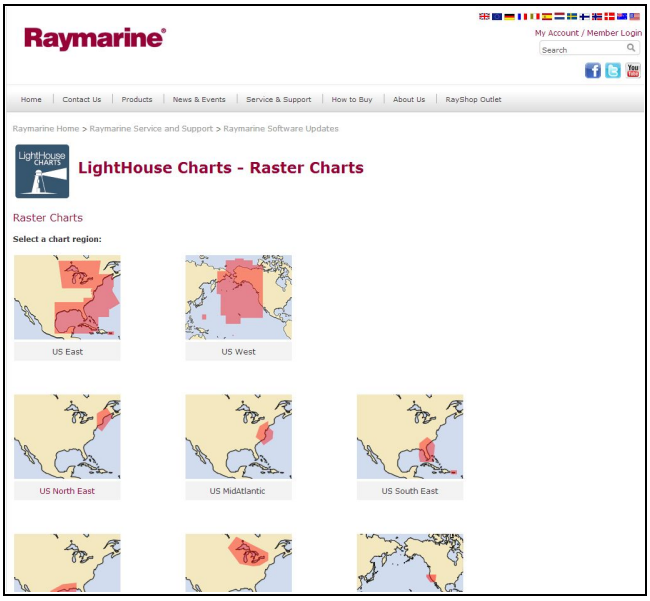

3. Sélectionnez votre région.
   La page de téléchargement de la carte régionale s'affiche.

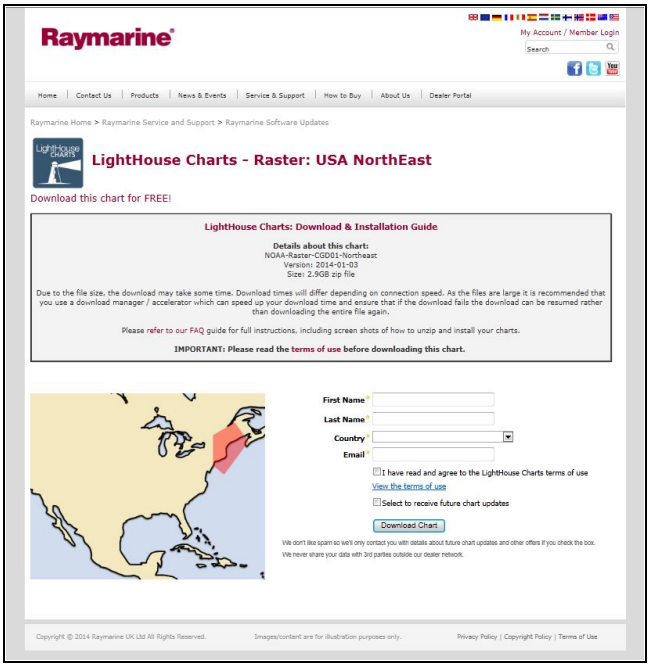

4. Cliquez sur **"Afficher les conditions d'utilisation"**.
5. Lisez et assurez-vous de comprendre PARFAITEMENT le Contrat de licence de l'utilisateur final (EULA).

   Ne procédez à l'étape suivante que si vous acceptez les termes de l'EULA.
6. Entrez vos coordonnées dans les champs pertinents.
7. Cliquez dans la case en regard de "J'ai pris connaissance et j'accepte les conditions d'utilisation des cartes LightHouse".
8. Cliquez sur **Télécharger les cartes**.

   Le téléchargement devrait démarrer automatiquement. Un lien est fourni si le téléchargement ne démarre pas.

Note :

- En raison de la taille du fichier, le téléchargement peut prendre un certain temps.
- Les durées de téléchargement varient en fonction de la vitesse de connexion.
- Étant donnée la taille des fichiers, il est recommandé d'utiliser un gestionnaire de téléchargement / accélérateur pour accélérer la vitesse de téléchargement et s'assurer qu'en cas de problème pendant le téléchargement, il peut reprendre là où il s'est arrêté au lieu de recommencer à télécharger tout le fichier depuis le début.

9. Attendez la fin du téléchargement.

Le fichier téléchargé peut maintenant être décompressé / extrait vers une carte mémoire pour être utilisé sur votre écran multifonctions.

Décompression de fichiers sur une carte mémoire

Le fichier de téléchargement LightHouse doit être décompressé / extrait sur une carte mémoire avant de pouvoir être utilisé sur votre écran multifonctions.

Note : Les instructions ci-dessous sont uniquement données à titre indicatif. En fonction du système d'exploitation de votre PC et du logiciel d'archivage (zip) utilisé, les étapes à suivre peuvent varier légèrement par rapport aux étapes indiquées ci-dessous. En cas de doute, veuillez consulter les fichiers d'aide de votre système d'exploitation et/ou de votre logiciel d'archivage.

Pour décompresser / extraire des cartes avec une taille de fichier supérieure à 4 Go, il vous faudra peut-être installer un logiciel d'archivage tiers (zip) tel que 7zip : http://www.7–zip.org/.

Votre carte mémoire doit avoir suffisamment d'espace pour contenir les cartes à télécharger. La taille du fichier est affichée dans la page de téléchargement de chaque région cartographique.

Pour des performances optimales, il est recommandé d'utiliser des cartes mémoire de Classe 10 ou UHS (ultra haute vitesse).

1. Repérez le fichier téléchargé.

   Le fichier sera stocké dans le dossier sélectionné ou dans votre dossier de téléchargement usuel.

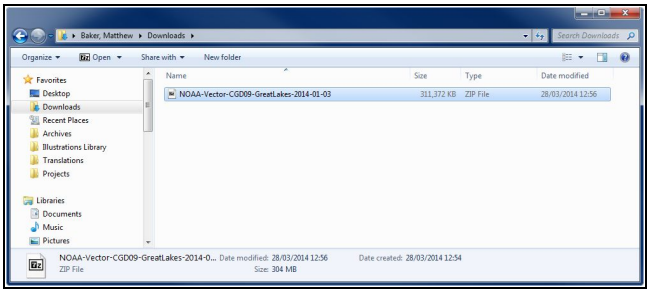

2. Faites un clic droit sur le fichier puis sélectionnez l'option **Extract Here** (Extraire ici) dans les options de décompression.

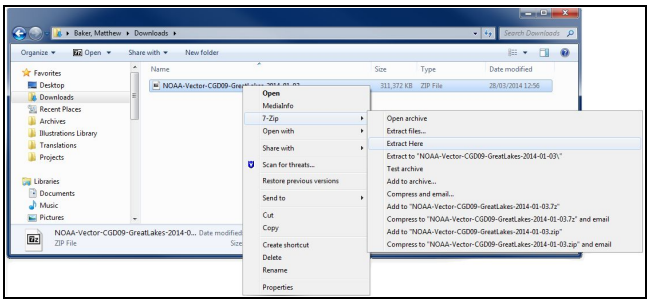

3. Quand tous les fichiers ont été extraits, sélectionnez les fichiers cartographiques.

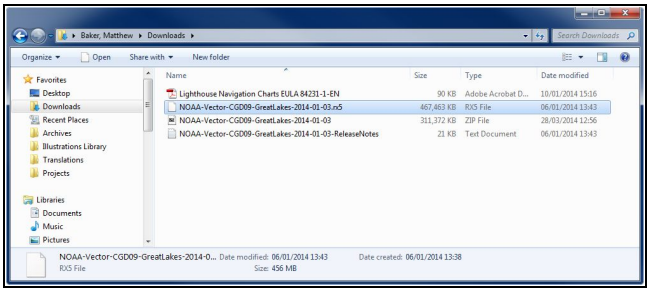

4. Faites un clic droit puis choisissez **Send to (Envoyer à) > Removable Disk (Disque amovible)**.

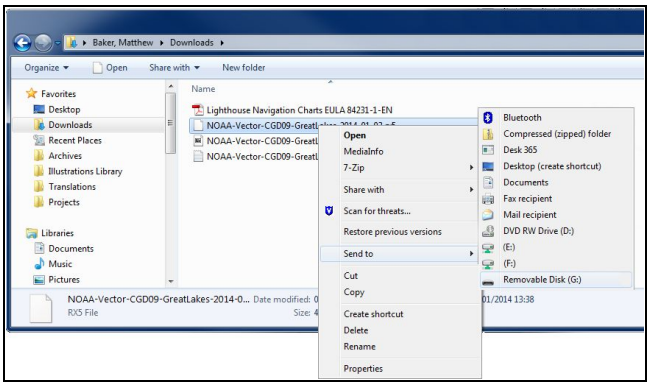

   Les fichiers cartographiques vont maintenant être copiés sur votre carte mémoire.
5. Vérifiez que les fichiers se trouvent bien sur votre carte mémoire en affichant son contenu dans votre navigateur de fichiers.

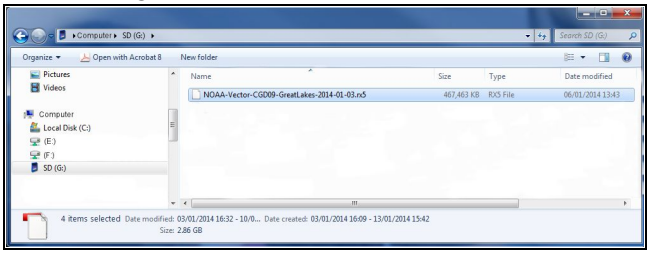

6. Enlevez votre carte mémoire du lecteur de carte de votre PC.

7. Insérez votre carte mémoire dans le lecteur de carte de votre écran multifonctions.
8. Ouvrez l'application Carte sur votre écran multifonctions.
9. Sélectionnez la nouvelle carte du menu **Sélection de la carte** : **Menu > Présentation > Sélection de la carte**.

L'écran cartographique est redessiné pour afficher le nouveau type de carte sélectionné.

Cartes Navionics

Votre écran est fourni avec une carte de base et, en fonction du modèle, avec une cartouche cartographique Navionics. Vous pouvez également acheter des cartouches cartographiques Navionics pour obtenir plus de détails et des fonctions cartographiques supplémentaires.

Votre écran est compatible avec les cartouches Navionics suivantes :

- Silver
- Gold
- Gold+
- Hotmaps

Note : Consultez le site Internet Raymarine (www.raymarine.com) pour obtenir la liste actualisée des cartouches cartographiques compatibles.

8.3 Commandes de l'application Carte

L'application Carte propose 2 modes : le **mode mouvement** et le **mode curseur**. Le fonctionnement de certaines commandes dépend du mode. Les options et les paramètres sont également accessibles dans le menu cartographique contextuel.

Mode mouvement

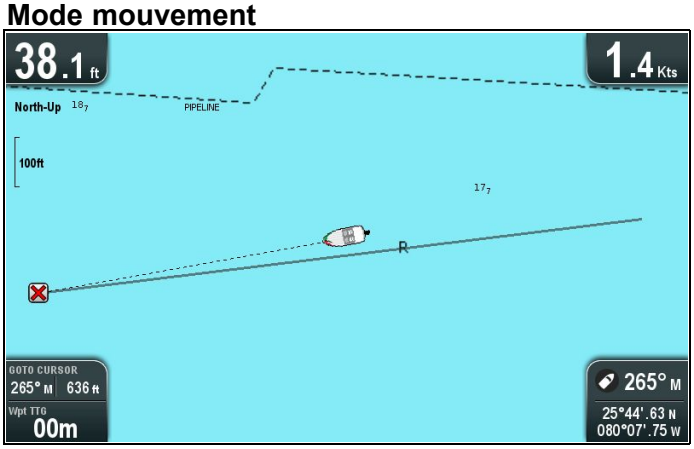

Le **mode mouvement** de l'application Carte est réinitialisé. En **mode mouvement**, le symbole de bateau reste centré sur l'écran et la zone cartographique se déplace autour du symbole de bateau.

En **mode mouvement**, les commandes fonctionnent ainsi :

- Tourner le **rotacteur** dans le sens horaire et antihoraire a pour effet d'augmenter ou de réduire l'échelle.
- Appuyer sur le bouton **OK** du joystick affiche le menu de l'application Carte.
- Appuyer sur le bouton **Retour** ouvre le **Sélecteur de vue**.
- Déplacer le **joystick** dans n'importe quelle direction passe au **mode curseur**.

Mode curseur

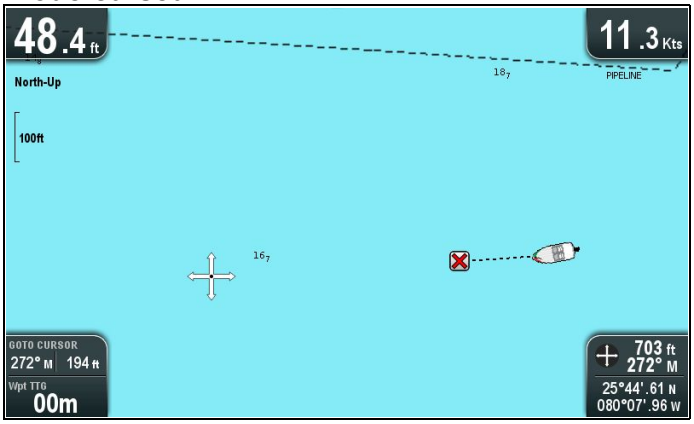

En **mode curseur**, le **joystick** permet de se déplacer dans la zone cartographique. Quand le curseur atteint le bord de l'écran, la zone cartographique se déplace dans cette direction.

En **mode curseur**, les commandes fonctionnent ainsi :

- Tourner le **rotacteur** dans le sens horaire et antihoraire a pour effet d'augmenter ou de réduire l'échelle.
- Déplacer le **joystick** dans une direction quelconque déplace la zone cartographique dans cette direction.

- Appuyer sur le bouton **OK** du joystick affiche le menu contextuel.
- Appuyer sur le bouton **Retour** permet de repasser en **mode mouvement**.

Menus et dialogues

Avec un menu ou un dialogue ouvert, les commandes fonctionnent ainsi :

- Le **rotacteur** ou le **joystick** peuvent être utilisés pour faire défiler les options disponibles du menu.
- Appuyer sur le bouton **OK** du menu permet de sélectionner l'option en surbrillance, ou de confirmer et d'effacer les messages instantanés.
- Appuyer sur le bouton **Retour** a pour effet de revenir au menu précédent ou de fermer le menu.

8.4 Menu contextuel cartographique

Si le curseur est positionné sur une zone dans l'application Carte et si le bouton OK est appuyé, un menu contextuel s'affiche avec les données de position du curseur et des rubriques de menu.

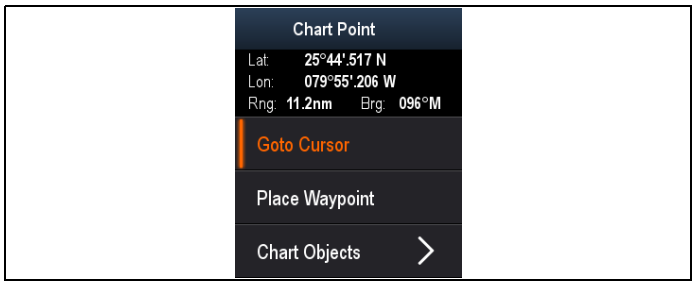

Le menu contextuel fournit les données de position suivantes pour le curseur par rapport à votre navire :

- Latitude
- Longitude
- Distance
- Relèvement

Les rubriques de menu suivantes sont disponibles :

- **Aller au curseur** / **Arrêter mode Goto**
- **Poser le point de route**
- **Photo** (uniquement disponible à partir d'une icône photo)
- **Observatoire de marée** (uniquement disponible si un observatoire de marée est sélectionné.)
- **Observatoire de courant** (uniquement disponible si un observatoire de courant est sélectionné.)
- **Routier** (uniquement disponible pour certains ports.)
- **Objets cartographiques**

8.5 Navigation

Ralliement de la position du curseur

En mode curseur, vous pouvez configurer l'application Carte pour vous guider jusqu'à la position du curseur.

1. Utilisez le **joystick** pour déplacer le curseur jusqu'à la position souhaitée.
2. Appuyez sur le bouton **OK**.
   Le menu contextuel s'affiche.
3. Sélectionnez **Aller au curseur**.

Ralliement d'un point de route

Vous pouvez configurer l'application Carte pour vous guider jusqu'à un point de route.

1. Utilisez le **joystick** pour sélectionner un point de route.
2. Appuyez sur le bouton **OK**.
   Le menu contextuel s'affiche et Aller au point de route apparaît en surbrillance
3. Appuyez sur le bouton **OK**.

Navigation vers un point de route à l'aide de la liste de points de route

Dans l'application Carte :

1. Au besoin, appuyez sur le bouton **Retour** pour passer en mode mouvement.
2. Appuyez sur le bouton **OK** pour ouvrir le menu.
3. Sélectionnez **Points de route**.
   La liste des points de route s'affiche.
4. Sélectionnez le point de route vers lequel vous souhaitez naviguer.
   La page des informations de point de route s'affiche.
5. Sélectionnez **Aller à**.

Annulation de la navigation au point de route

1. Sélectionnez une position n'importe où sur l'écran.
   Le menu contextuel des points de route s'affiche.
2. Sélectionnez **Arrêter mode Goto**.
3. Alternativement, dans l'application Carte, allez dans :**Menu > Naviguer > Arrêter mode Goto**.

Note : Une fois la fonction de navigation désactivée, le symbole de point de route reprend son état normal et la ligne en pointillés entre le bateau et le point de route disparaît.

Arrivée au point de route

À l'approche du point de route cible, le système déclenche l'alarme d'arrivée au point de route.

1. Sélectionnez **Ok** dans le message contextuel de l'alarme d'arrivée au point de route.

Note : Vous pouvez régler la distance d'approche (le rayon) à laquelle l'alarme d'arrivée se déclenche via le menu **Alarmes** dans la page Outils et réglages : **Outils et réglages > Alarmes > Arrivée au point de route**.

8.6 Sélection des cartes

Vous pouvez sélectionner le type de cartographie à utiliser dans l'application Carte. La sélection de carte s'applique à l'instance de carte active. Les cartouches de cartographie nécessaires doivent être insérées dans votre écran multifonctions pour afficher différents types de cartographie.

Sélection du type de cartographie

Vous pouvez sélectionner le type de cartographie à afficher dans l'application Carte.

Vérifiez que vous avez inséré la cartouche contenant le type de cartographie que vous souhaitez afficher.

Dans le menu de l'application Carte :

1. Sélectionnez **Réglages de cartographie**.
2. Sélectionnez **Sélection de la carte**.
   Une liste des cartographies disponibles s'affiche.
3. Sélectionnez le type de cartographie à afficher.
   La fenêtre Carte est redessinée pour afficher le type de cartographie sélectionné.

8.7 Orientation de la carte

L'orientation représente la relation entre la carte et la direction de déplacement du bateau.

Le mode choisi s'applique à toutes les vues cartographiques affichées. Il est réinitialisé à la mise en marche.

Les options disponibles sont les suivantes :

Nord en haut

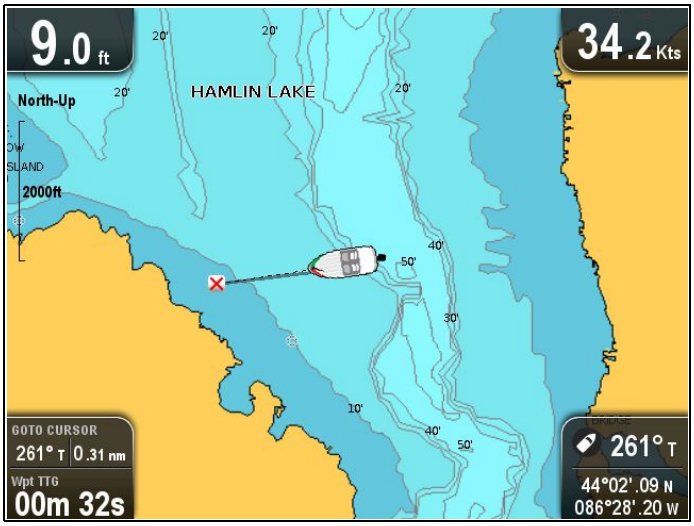

En mode **Nord en haut**, l'**Orientation de la carte** est fixe et le nord vrai pointe vers le haut (orientation usuelle pour les cartes nautiques). Le symbole du bateau tourne corrélativement aux changements de cap successifs. Ce mode est l'orientation par défaut de l'application Carte.

Route en haut

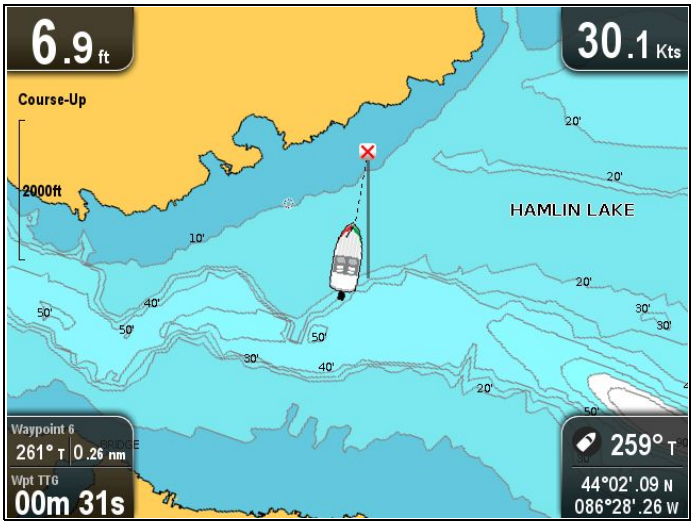

En mode **Route en haut**, en navigation active, l'application Carte affiche le point de route actuel de destination du navire directement en haut. Le symbole du bateau se déplace corrélativement aux changements de COG successifs. Si vous sélectionnez une nouvelle route, l'image est réinitialisée de manière à afficher la nouvelle route programmée vers le haut de l'écran.

Si les données COG cessent d'être disponibles, le mode **Route en haut** est suspendu et l'application Carte définit le COG à 0°.

Réglage de l'orientation de la carte

Dans le menu de l'application Carte :

1. Sélectionnez **Réglages de cartographie**.
2. Sélectionnez **Orientation cartographique**.

   La sélection de l'Orientation cartographique bascule entre Nord en haut et Route en haut.

8.8 Détails cartographiques

Le réglage des détails cartographiques détermine le niveau de détails affichés dans l'application Carte.

L'option Bas pour le **Détail cartographique** désactive les objets suivants :

- Couche communauté
- Texte cartes
- Limites cartes
- Secteurs de feu
- Systèmes d'acheminement
- Zones à restriction
- Fonctions marines
- Fonctions terrestres
- Routes
- Autres épaves
- Zones de fonds colorées
- Isobathe

Modification du niveau de détail cartographique

Vous pouvez changer le niveau de détail affiché dans l'application Carte.

En mode mouvement :

1. Appuyez sur le bouton **OK**.
   Le menu Carte s'affiche.
2. Sélectionnez **Réglages de cartographie**.
3. Sélectionnez **Détails cartographiques**.
   La sélection de Détails cartographiques a pour effet de basculer le niveau de détail entre Élevé et Faible.

8.9 Position du navire

La fonction **Position du navire** détermine la position du symbole de bateau sur l'écran.

Centre

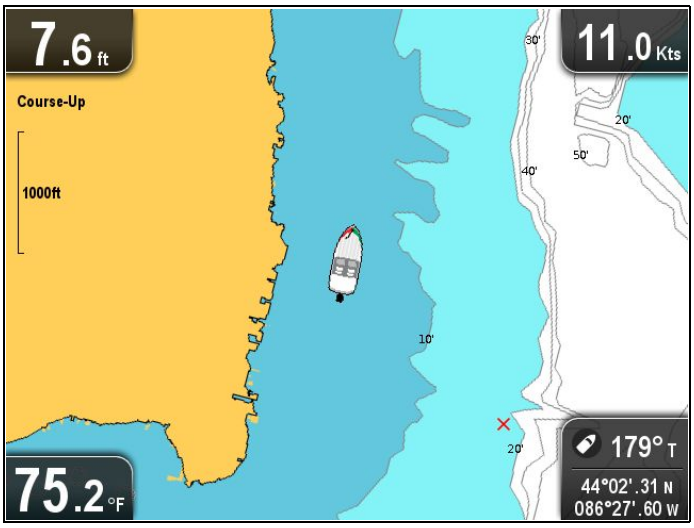

Si la **Position du navire** est définie à Centre, le symbole du bateau reste au centre de l'écran.

Décalage

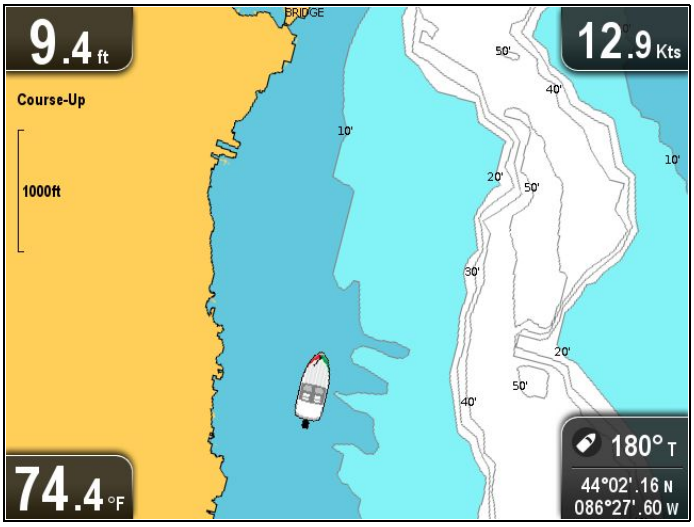

Si la **Position du navire** est définie à Décalage, le symbole du bateau est décalé par rapport au centre de l'écran de sorte qu'une zone de carte plus grande est visible devant le symbole du bateau.

Changement de la position du navire

Vous pouvez changer la position d'affichage de l'icône de navire à l'écran.

Dans le menu de l'application Carte :

1. Sélectionnez **Réglages de cartographie**.
2. Sélectionnez **Position du navire**.
   La sélection de Position du navire a pour effet de basculer la position du navire entre Centre et Décalage.

8.10 Couche communauté

Si votre type de cartographie le permet, vous pouvez afficher du contenu utilisateur (UGC) dans l'application Carte.

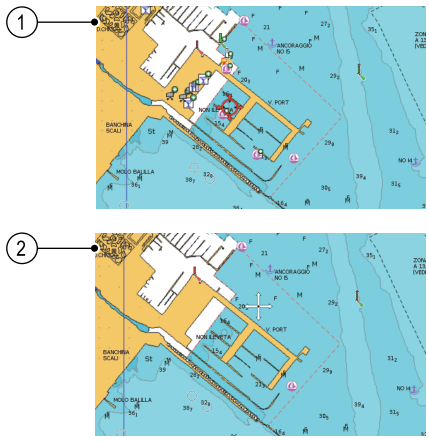

1. Fonction communauté activée.
2. Fonction communauté désactivée.

Pour vérifier si votre cartographie Navionics prend en charge les téléchargements des couches communauté, veuillez consulter le site Internet Navionics : pour obtenir des informations et des instructions sur le téléchargement des mises à jour de votre cartouche cartographique.

Activation et désactivation de la couche communauté

Si votre type de cartographie le permet, la superposition Contenu utilisateur (UGC) peut être activée ou désactivée en suivant les étapes ci-dessous.

Dans le menu de l'application Carte :

1. Sélectionnez **Réglages de cartographie**.
2. Sélectionnez **Couche communauté :** pour mettre On en surbrillance et afficher l'UGC, ou
3. Sélectionnez **Couche communauté :** pour mettre Off en surbrillance et masquer l'UGC.

8.11 Journalisation du sondeur

Si vous utilisez une cartographie **Navionics®** compatible, vous pouvez partager des informations en utilisant **Navionics® SonarCharts™**.

La fonction **Journaux sondeur** permet de consigner les données de profondeur et de position sur une cartouche cartographique **Navionics®** compatible. Les données enregistrées peuvent ensuite être téléchargées sur le site Internet **Navionics®** pour aider à améliorer les détails de contour des cartes sondeur sur votre **MFD**. Veuillez consulter le site Internet **Navionics®** pour obtenir des instructions sur la façon de charger vos journaux sondeur.

Activation et désactivation des journaux sondeur

La journalisation du sondeur peut être activée ou désactivée à tout moment.

Dans le menu de l'application Carte :

1. Sélectionnez **Réglages de cartographie**.
2. Sélectionnez **Journaux sondeur :** de sorte que On soit sélectionné pour activer la journalisation du sondeur, ou
3. Sélectionnez **Journaux sondeur :** de sorte que Off soit sélectionné pour désactiver la journalisation du sondeur.

8.12 Vecteur COG

L'application Carte peut être configurée pour afficher une ligne verte afin de représenter la route sur le fond (COG).

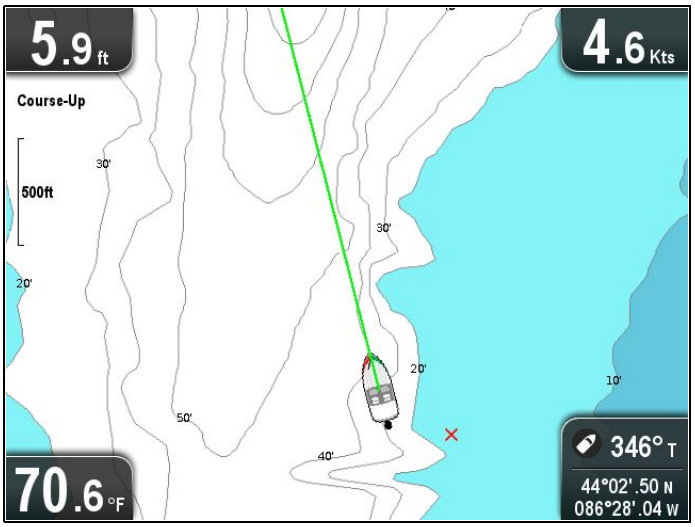

La ligne verte indique la route réelle du navire.

Activation et désactivation du vecteur COG

Vous pouvez activer ou désactiver le vecteur COG.

Dans le menu de l'application Carte :

1. Sélectionnez **Réglages de cartographie**.
2. Sélectionnez **Vecteur COG** pour basculer entre Activer (On) et Désactiver (Off).

8.13 Eaux profondes

La profondeur de l'eau peut être représentée en utilisant différentes nuances de bleu, le blanc étant utilisé pour représenter les eaux profondes.

La profondeur à laquelle la couleur de l'eau passe des nuances de bleu au blanc peut être modifiée en fonction des besoins de l'utilisateur.

Exemple 1 — Limite eaux profondes : environ 18 mètres (60')

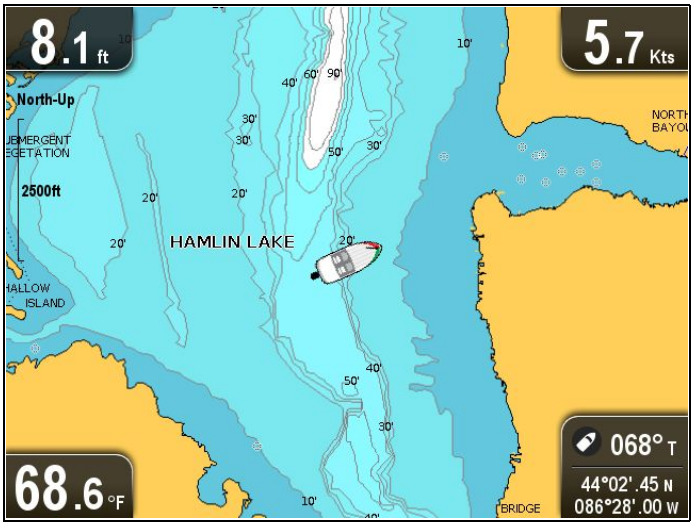

Exemple 2 — Limite eaux profondes : environ 2 mètres (2')

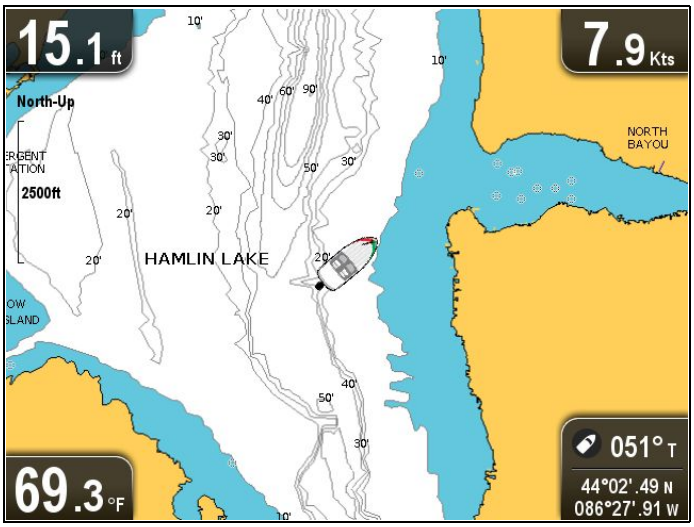

La fonction Eaux profondes peut également être désactivée. Dans ce cas, toute l'eau est représentée en blanc.

Note : La fonction Eaux profondes est limitée par les données disponibles dans votre cartouche cartographique.

Modification du paramètre Limite eaux profondes

Vous pouvez choisir la profondeur à laquelle l'eau passe de la couleur au blanc.

Dans le menu de l'application Carte :

1. Sélectionnez **Réglages de cartographie**.
2. Sélectionnez **Limite eaux profondes :**.
3. Sélectionnez la profondeur souhaitée ou sélectionnez Off.

La sélection de Off aura pour effet d'afficher toute l'eau en blanc, quelle que soit la profondeur.

8.14 Objets cartographiques

Si votre type de cartographie le permet, vous pouvez afficher des données supplémentaires dans l'application Carte pour les objets cartographiques, les ports ou les marinas.

Selon la cartouche cartographique utilisée, il est également possible d'afficher certaines ou toutes les données supplémentaires suivantes :

- Détails de chaque objet cartographique porté sur la carte, y compris la source de données de structures, lignes, zones de haute mer, etc.
- Détails des ports, caractéristiques portuaires et services commerciaux.
- Instructions nautiques (similaires à celles fournies par les guides nautiques). Les instructions nautiques sont disponibles pour certains ports.
- Photos panoramiques de ports et marinas. L'affichage d'un symbole d'appareil photographique sur la carte indique qu'une ou plusieurs photos sont disponibles.

Ces informations sont accessibles via les options du menu contextuel cartographique :

Note : Les informations disponibles pour l'objet dépendent des cartes électroniques utilisées. Pour des détails complets sur les spécificités des cartouches électroniques, veuillez contacter leur fournisseur.

Affichage des instructions nautiques

Dans l'application Carte, quand des symboles de port sont affichés pour un port correspondant à des instructions nautiques :

1. Sélectionnez le symbole de port.
   Le menu contextuel cartographique s'affiche.
2. Sélectionnez **Routier**.
3. Sélectionnez le chapitre approprié.

Affichage de photos panoramiques

L'affichage d'un symbole d'appareil photographique dans l'application Carte signale qu'une photo est disponible :

1. Sélectionnez le symbole de caméra.
   Le menu contextuel cartographique s'affiche.
2. Sélectionnez **Photo**.
   La photo s'affiche à l'écran.

Note : Tous les types de cartographie ne peuvent pas afficher des photos panoramiques.

Informations sur les objets cartographiques

Dans l'application Carte :

1. Sélectionnez un objet.
   Le menu contextuel cartographique s'affiche.
2. Sélectionnez **Objets cartographiques**.
   La boîte de dialogue Objet cartographique s'affiche.
3. La sélection des options disponibles a pour effet d'afficher des informations détaillées sur l'élément concerné.
4. La sélection de la position dans la boîte de dialogue permet de fermer ce dialogue et de positionner le curseur au-dessus de l'objet.

Chapitre 9 : Points de route et traces

Table des chapitres

- 9.1 Vue d'ensemble des points de route en page 68
- 9.2 Traces en page 75
- 9.3 Importation et exportation en page 76
- 9.4 Capacité d'enregistrement des points de route et des traces en page 77

9.1 Vue d'ensemble des points de route

Les points de route sont des marqueurs de position utilisés pour la navigation. Votre écran multifonctions peut créer des points de route, qui peuvent ensuite être sélectionnés pour la navigation en cours.

Tout un éventail de fonctions permet de poser, rallier et gérer les points de route. Elles sont accessibles à partir du menu Point de route et du menu contextuel Point de route. Les points de route sont représentés à l'écran à l'aide de symboles de point de route personnalisables. Un point de route peut être créé, déplacé, supprimé, exporté vers une carte mémoire ou importé d'une carte mémoire.

Exemples d'affichage de points de route

Points de route dans l'application Carte

L'application Carte affiche à la fois les points de route actifs et inactifs. Un point de route actif correspond au point vers lequel vous naviguez.

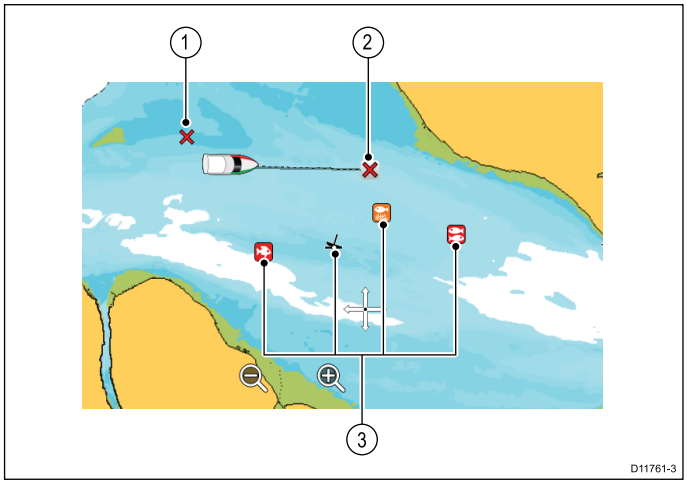

Paramètre	Description
1	Point de route inactif
2	Point de route actif
3	Autres symboles de points de route

Le symbole de point de route par défaut est un "X" rouge. Au besoin, d'autres symboles peuvent être utilisés.

Points de route dans les applications Sondeur et DownVision

Les points de route peuvent être positionnés dans les applications Sondeur et DownVision

Dans les applications Sondeur et DownVision, les points de route sont représentés sous forme de ligne verticale, étiquetée WPT.

Exemple 1 — Application sondeur

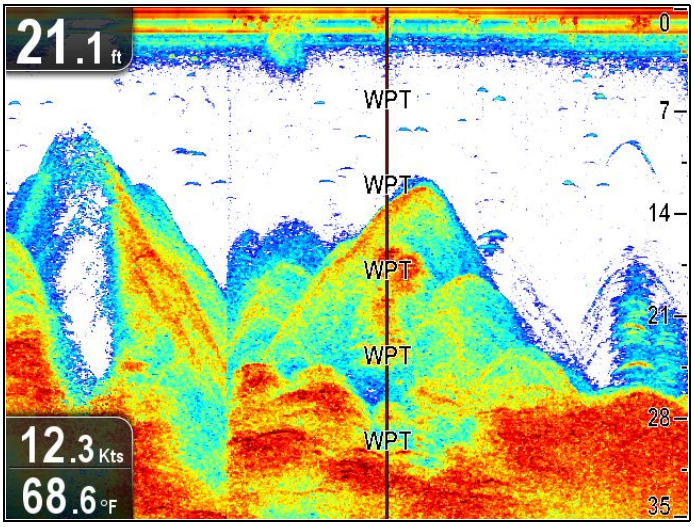

Exemple 2 — Application DownVision

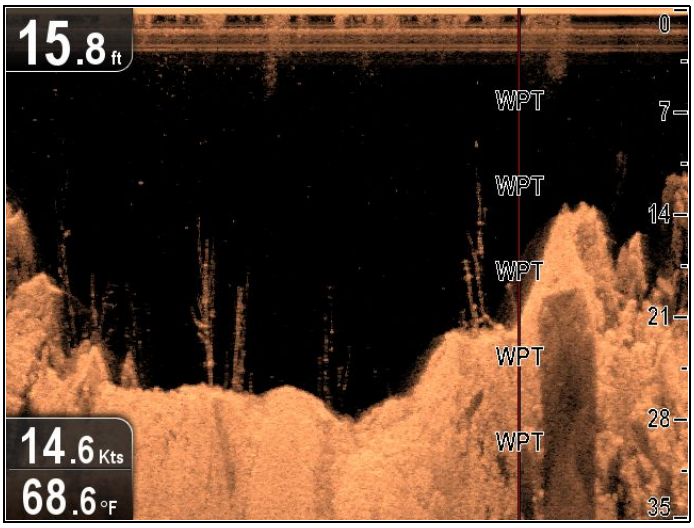

Menu contextuel d'un point de route

Le menu contextuel d'un point de route affiche les données de position du point de route et les rubriques de menu.

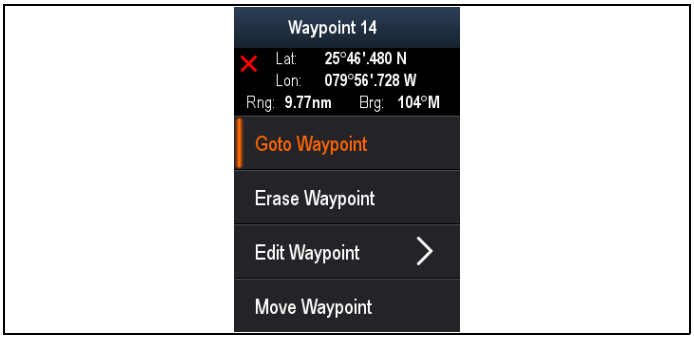

Le menu contextuel fournit les données de position suivantes pour le point de route, par rapport à votre navire :

- Latitude
- Longitude
- Distance
- Relèvement

Les options de menu suivantes sont disponibles :

- **Aller au point de route / Arrêter mode Goto**
- **Effacer le point de route**
- **Modifier le point de route**
- **Déplacer le point de route**

Accès au menu contextuel

Le menu contextuel est accessible en suivant les étapes ci-dessous.

1. Utilisez le **joystick** pour sélectionner le point de route.
   Le curseur se transforme en curseur WPT.
2. Appuyez sur le bouton **OK**.
   Le menu contextuel des points de route s'affiche.

Pose d'un point de route

Pose d'un point de route

Procédez ainsi pour poser un point de route.

1. Utilisez le **joystick** pour sélectionner la position souhaitée pour le curseur.
2. Appuyez sur le bouton **OK**.
   Le menu contextuel s'affiche.
3. Sélectionnez **Poser le point de route**.
   Un message contextuel de confirmation s'affiche.
4. Sélectionnez **Ok** pour positionner le point de route ou **Modifier** pour changer les détails du point de route.

Un point de route est placé à l'emplacement du curseur.

Pose d'un point de route à la position du navire

Dans l'application Carte :

1. Au besoin, appuyez sur le bouton **Retour** pour passer en mode mouvement.
2. Appuyez sur le bouton **OK** pour ouvrir à nouveau le menu de l'application.
3. Sélectionnez **Poser le point de route**.
   Un message contextuel de confirmation s'affiche.
4. Sélectionnez **Ok** pour positionner le point de route ou **Modifier** pour changer les détails du point de route.

Groupes de points de route

Les points de route sont organisés en groupes. Par défaut, tous les points de route sont placés dans le groupe “Non_classés”.

De nouveaux groupes de points de route peuvent être créés et chaque point de route peut être affecté à un groupe de points de route. Par exemple, vous pourriez créer un groupe de points de route appelé “Pêche” et placer tous les points de route où vous avez pris du poisson dans ce groupe.

Les groupes de points de routes peuvent être gérés dans la liste des groupes de points de route.

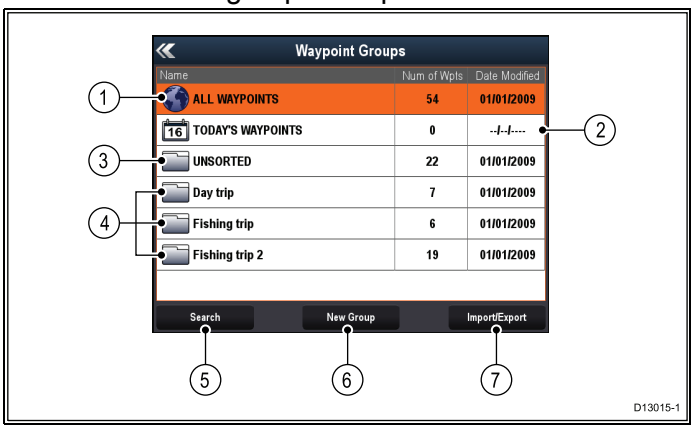

1. **Tous les points de route** — Affiche une liste de tous les points de route enregistrés dans votre système.
2. **Points de route du jour** — Affiche une liste de tous les points de route créés ou modifiés aujourd'hui.
3. **Non_classés** — Par défaut, les nouveaux points de route sont ajoutés au groupe de points de route **Non_classés**. La sélection du groupe affichera une liste de tous les points de route qui n'ont pas été affectés à un groupe particulier.
4. **Groupes de points de route** — Tous les groupes de points de route sont affichés dans la liste.
5. **Rechercher** — Vous pouvez rechercher les points de route par mots clés en sélectionnant **Rechercher**.
6. **Nouveau groupe** — Vous pouvez ajouter un nouveau groupe de points de route en sélectionnant **Nouveau groupe**.
7. **Importer/Exporter** — Vous pouvez exporter ou importer des points de route vers ou depuis une carte microSD en sélectionnant **Importer/Exporter**. Reportez-vous à la section 7.2 Enregistrement des données et des réglages utilisateur pour obtenir des compléments d'information.

La sélection d'un groupe de points de route dans la liste a pour effet d'afficher une liste de tous les points de route de ce groupe. D'autres fonctions sont disponibles pour faciliter la gestion de vos points de route.

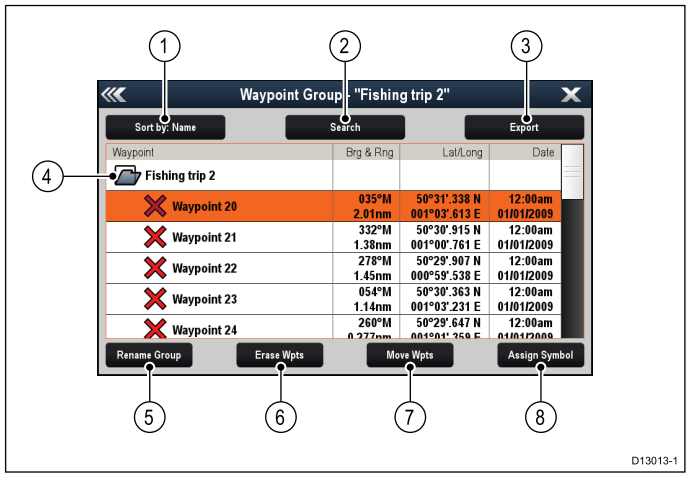

1. **Trier par :** — Trie les points de route par nom, portée, symbole ou date.
2. **Rechercher** — Recherche des points de route par mots clés.
3. **Exporter** — Exporte le groupe de points de route actuellement affiché vers une carte mémoire.
4. **Groupe de points de route** — Le groupe de points de route actuellement sélectionné.
5. **Renommer le groupe** — Renomme le groupe actif.
6. **Effacer les wpts** — Efface tous les points de route du groupe.
7. **Déplacer les wpts** — Déplace tous les points de route du groupe.

8. **Attribuer symbole** — Affecte un nouveau symbole à tous les points de route du groupe.

Affichage de la liste de groupes des points de routes

Dans l'application Carte :

1. Au besoin, appuyez sur le bouton **Retour** pour passer en mode mouvement.
2. Appuyez sur le bouton **OK** pour ouvrir le menu de l'application Carte.
3. Sélectionnez **Points de route**.
   La liste des groupes de points de route s'affiche.

Création d'un nouveau groupe de points de route

Affichez la liste des groupes de points de route :

1. Sélectionnez **Nouveau groupe**.
   Le clavier virtuel s'affiche.
2. Entrez le nom souhaité pour le nouveau groupe à l'aide du clavier virtuel.
3. Sélectionnez **ENREGISTRER**.

Modification du nom d'un groupe de points de route

La liste des groupes de points de route étant affichée :

1. Sélectionnez le groupe à renommer.
   Les détails du groupe s'affichent.
2. Sélectionnez **Renommer le groupe**.
   Le clavier virtuel s'affiche.
3. Modifiez le nom du groupe à l'aide du clavier virtuel.
4. Sélectionnez **ENREGISTRER**.

Affectation d'un nouveau symbole à un groupe de points de route

Vous pouvez affecter un nouveau symbole de point de route à tous les points de route dans un groupe.

Dans la liste des groupes de points de routes :

1. Sélectionnez le groupe auquel vous souhaitez affecter le nouveau symbole de point de route.
   Une liste des détails de groupe s'affiche avec tous les points de route du groupe sélectionné.
2. Sélectionnez **Attribuer symbole**.
   Une liste de tous les symboles s'affiche.
3. Sélectionnez le symbole à utiliser pour les points de route du groupe sélectionné.
   Un dialogue de confirmation s'affiche.
4. Sélectionnez **Oui** pour appliquer le nouveau symbole aux points de route ou Non pour **annuler** l'opération.

Déplacement d'un point de route vers un autre groupe

La liste des groupes de points de route étant affichée :

1. Sélectionnez **TOUS LES POINTS DE ROUTE**.
   Une liste de tous les points de route existant actuellement dans votre système s'affiche.
2. Sélectionnez le point de route à déplacer.
   La page des détails de point de route s'affiche.
3. Sélectionnez le champ **Groupe**.
   Une liste de tous les groupes s'affiche.
4. Sélectionnez le **Groupe** de destination pour les points de route, ou
5. Sélectionnez **Créer nouveau groupe** pour déplacer le point de route vers un nouveau groupe.

Le point de route est déplacé dans le groupe sélectionné.

Déplacement de tous les points de route d'un groupe vers un autre groupe

Vous pouvez déplacer tous les points de route d'un groupe vers un autre groupe.

La liste des groupes de points de route étant affichée :

1. Sélectionnez le groupe contenant les points de route à déplacer.
2. Sélectionnez **Déplacer les wpts**.
   Une liste de tous les groupes s'affiche.
3. Sélectionnez dans la liste le groupe de destination pour les points de route.
   Un dialogue de confirmation s'affiche.
4. Sélectionnez **Oui** pour déplacer les points de route ou **Non** pour annuler l'opération.

Les points de route se trouvent maintenant dans le nouveau groupe.

Effacement de tous les points de route d'un groupe

Vous pouvez effacer tous les points de route d'un groupe sélectionné.

La liste des groupes de points de route étant affichée :

1. Sélectionnez le groupe contenant les points de route à effacer.
   Une liste s'affiche avec tous les points de route du groupe sélectionné.
2. Sélectionnez **Effacer les wpts**.
   Un dialogue de confirmation s'affiche.
3. Sélectionnez **Oui** pour effacer tous les points de route du groupe, ou **Non** pour annuler.

Tous les points de route du groupe sélectionné sont effacés du système et le groupe est maintenant vide.

Effacement d'un groupe de points de route

Avant de pouvoir effacer un groupe de points de route, vous devez déplacer ou effacer tous les points de route assignés à ce groupe.

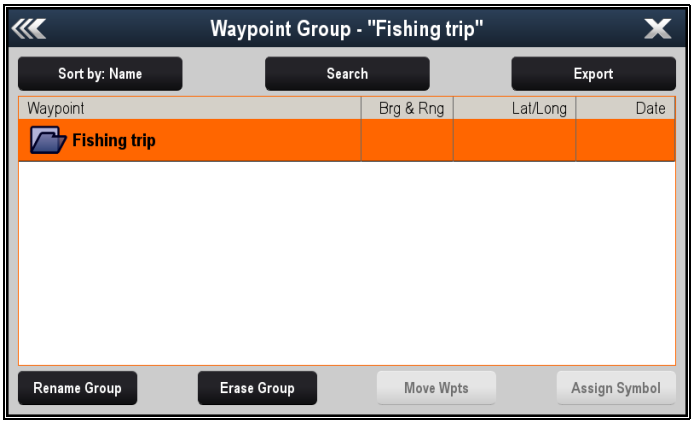

Le groupe de points de route étant affiché :

1. Sélectionnez le groupe de points de route à effacer.
2. Sélectionnez **Effacer le groupe**.
   Le groupe est supprimé du système.

Données de point de route

Lors de la création d'un point de route, le système attribue plusieurs informations relatives à la position marquée. Il est possible d'afficher et de modifier les détails de tout point de route créé et enregistré.

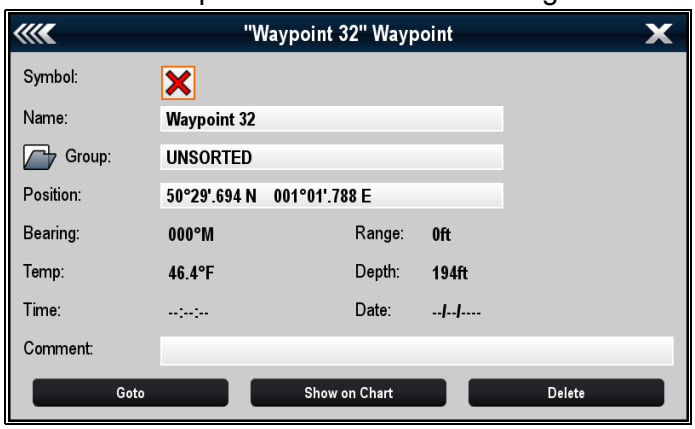

Les informations suivantes sont attribuées ou capturées pour chaque point de route.

- **Symbole** (le système attribue un symbole par défaut mais vous pouvez en choisir un autre).
- **Nom** (le système attribue un nom par défaut mais vous pouvez en choisir un autre).
- **Position** (latitude et longitude du point de route.)
- **Relèvement** et **portée** (relèvement et portée à partir du navire.)
- **Température** (avec un capteur adéquat, uniquement pour les points de route définis avec la position du navire.)
- **Profondeur** (avec sonde adéquate, uniquement pour les points de route capturés à la position du bateau).
- **Date** et **heure**
- **Commentaire** (vous pouvez ajouter vos propres commentaires à un point de route).

Dans la page d'information du point de route, vous pouvez également réaliser les actions suivantes :

- **Aller à** (lance la navigation active jusqu'au point de route.)
- **Montrer la cartographie** (affiche l'emplacement du point de route dans l'application Carte.)
- **Supprimer** (supprime le point de route de la liste des points de route.)

Modification des détails de point de route

La liste des points de route étant affichée :

1. Sélectionnez le point de route à modifier.
   La page des informations de point de route s'affiche.
2. Sélectionnez le champ à modifier.
3. Procédez aux modifications à l'aide du clavier virtuel puis sélectionnez la touche **ENREGISTRER** du clavier virtuel.

Modification d'un point de route à l'aide du menu contextuel

La page de l'application étant affichée :

1. Sélectionnez le symbole de point de route sur l'écran.
   Le menu contextuel des points de route s'affiche.
2. Sélectionnez **Modifier le point de route**.
   La boîte de dialogue de modification de point de route s'affiche.
3. Sélectionnez le champ à modifier.
4. Procédez aux modifications à l'aide du clavier virtuel puis sélectionnez la touche **ENREGISTRER** du clavier virtuel.

Déplacement des points de route

Déplacement d'un point de route à l'aide du menu contextuel

La page de l'application étant affichée :

1. Sélectionnez le symbole de point de route sur l'écran.
   Le menu contextuel des points de route s'affiche.
2. Sélectionnez **Déplacer le point de route**.
3. Sélectionnez la nouvelle position du point de route.

Déplacement d'un point de route par modification des coordonnées géographiques

La liste des points de route étant affichée :

1. Sélectionnez **Tous les points de route**.
2. Sélectionnez le point de route approprié.
   La page des informations de point de route s'affiche.
3. Sélectionnez le champ Position.
4. Procédez aux modifications à l'aide du clavier virtuel puis sélectionnez la touche **ENREGISTRER** du clavier virtuel.

Effacement des points de route

Effacement d'un point de route à l'aide du menu contextuel

La page de l'application étant affichée :

1. Sélectionnez le symbole de point de route sur l'écran.
   Le menu contextuel des points de route s'affiche.
2. Sélectionnez **Effacer le point de route**.
   Le message contextuel d'effacement de point de route s'affiche.
3. Sélectionnez **Oui** pour confirmer, ou **Non** pour annuler l'opération.

Effacement d'un point de route à l'aide de la liste de points de route

La liste des points de route étant affichée :

1. Sélectionnez **Tous les points de route**.
2. Sélectionnez le point de route à effacer.
   La page des informations de point de route s'affiche.

3. Sélectionnez **Effacer**.
   Le message contextuel d'effacement de point de route s'affiche.
4. Sélectionnez **Oui** pour confirmer, ou **Non** pour annuler l'opération.

Effacement de tous les points de route du système

Note : La procédure suivante efface tous les points de route de l'écran de façon permanente. AVANT de continuer, veillez à sauvegarder toutes les données à conserver sur une carte mémoire.

Dans la page Outils et réglages :

1. Sélectionnez **Sauvegarde et réinitialisation**.
2. Sélectionnez **Effacer les données du système**.
3. Sélectionnez **Effacer les points de route du système**.
   Un dialogue de confirmation s'affiche.
4. Sélectionnez **Oui** pour confirmer.

Recherche de points de route

La fonction de recherche de points de route permet de chercher des points de route sur votre système.

Elle est disponible en sélectionnant **Rechercher** dans la liste des points de route.

La recherche de points de route peut se faire par :

- Nom ou mot clé
- Symbole
- Zone

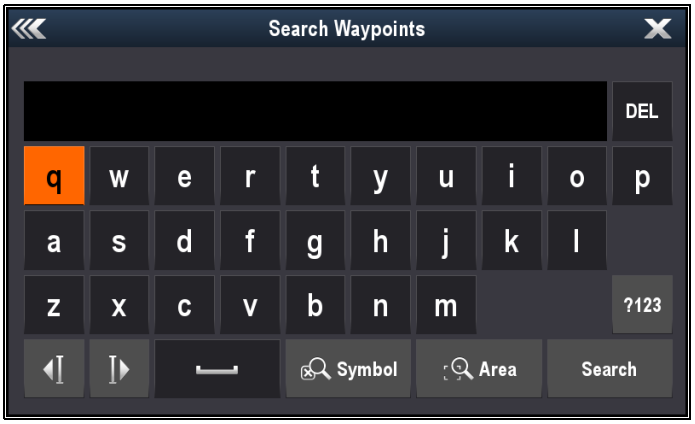

Dans les résultats de recherche, vous pouvez effacer tous les points de route de la liste de recherche, les déplacer dans un groupe de points de route existant ou nouveau, ou affecter tous les points de route au même symbole de point de route.

Recherche de points de route par nom ou par mot clé

La recherche de points de route peut se faire par nom ou par mot clé.

Dans la liste des points de route :

1. Sélectionnez **Rechercher**.
   La page de recherche s'affiche.
2. À l'aide du clavier virtuel, saisissez le nom ou le mot clé du point de route.
3. Sélectionnez **Rechercher**.
   L'écran affiche les résultats de la recherche.

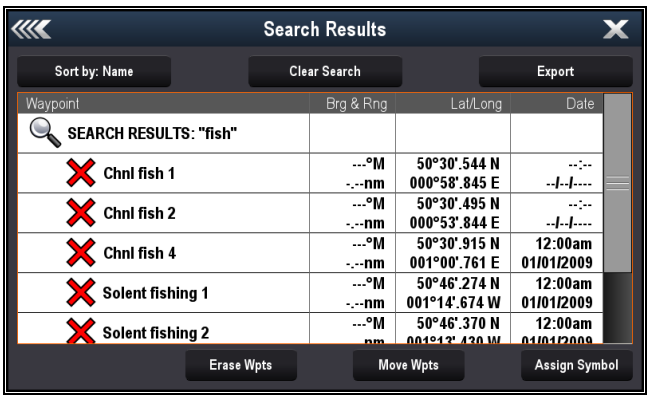

4. Sélectionnez **Effacer les wpts** pour effacer la liste des points de route de votre système, ou
5. Sélectionnez **Déplacer les wpts** pour déplacer les points de route vers un groupe nouveau ou existant, ou
6. Sélectionnez **Attribuer symbole** pour affecter un nouveau symbole à tous les points de route de la liste des résultats de la recherche.

Vous pouvez également sélectionner un point de route dans la liste pour afficher ses détails ou, si vous l'accédez depuis l'application Carte, définir une option de ralliement, ou afficher le point de route dans l'application Carte.

Recherche de points de route par symbole

La recherche de points de route peut se faire par symbole de point de route.

Dans la liste des points de route :

1. Sélectionnez **Rechercher**.
   La page de recherche s'affiche.
2. Sélectionnez **Symbole**.
   La liste des symboles des points de route s'affiche.
3. Sélectionnez le symbole affecté au(x) point(s) de route à rechercher.
   Une liste de tous les points de route utilisant le symbole sélectionné s'affiche.

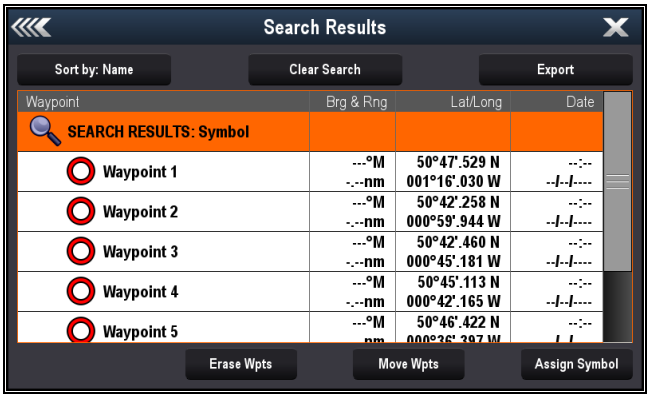

4. Sélectionnez **Effacer les wpts** pour effacer la liste des points de route de votre système, ou
5. Sélectionnez **Déplacer les wpts** pour déplacer les points de route vers un groupe nouveau ou existant, ou
6. Sélectionnez **Attribuer symbole** pour affecter un nouveau symbole à tous les points de route de la liste des résultats de la recherche.

Vous pouvez également sélectionner un point de route dans la liste pour afficher ses détails ou, si vous l'accédez depuis l'application Carte, définir une

option de ralliement, ou afficher le point de route dans l'application Carte.

Recherche de points de route par zone

La recherche de points de route peut se faire en sélectionnant une zone dans l'application Carte.

Dans l'application Carte :

1. Sélectionnez **Menu**.
2. Sélectionnez **Mes données**.
3. Sélectionnez **Points de route**.
   La liste des points de route s'affiche.
4. Sélectionnez **Rechercher**.
   La page de recherche s'affiche.
5. Sélectionnez **Zone**.
   L'application Carte s'affiche avec le menu de recherche de zone ouvert.
6. Sélectionnez l'emplacement du premier coin de la zone de recherche.
7. Sélectionnez l'emplacement du coin opposé de la zone de recherche.
   Un rectangle couvrant la zone sélectionnée apparaît sur l'écran.

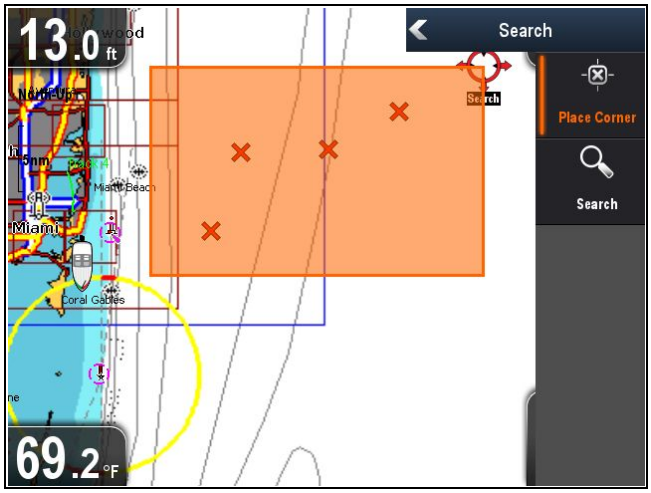

   Si le rectangle apparaît au mauvais endroit, vous pouvez dessiner une nouvelle zone en sélectionnant 2 nouveaux coins.
8. Sélectionnez **Rechercher** dans le menu.
   Une liste de tous les points de route de la zone sélectionnée s'affiche.

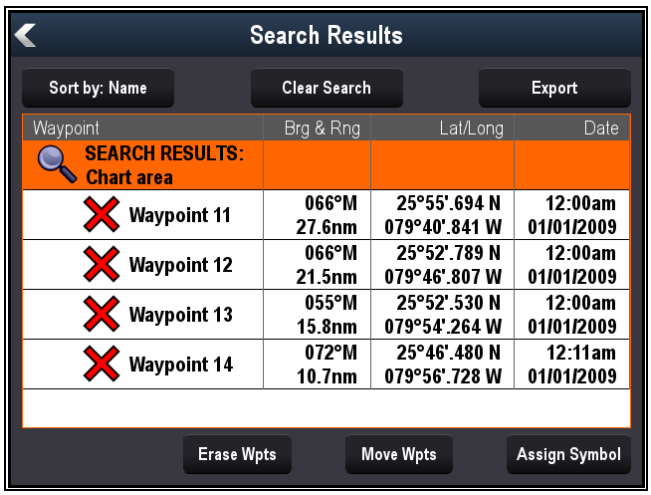

9. Sélectionnez **Effacer les wpts** pour effacer la liste des points de route de votre système, ou
10. Sélectionnez **Déplacer les wpts** pour déplacer les points de route vers un groupe nouveau ou existant, ou
11. Sélectionnez **Attribuer symbole** pour affecter un nouveau symbole à tous les points de route de la liste des résultats de la recherche.

Vous pouvez également sélectionner un point de route dans la liste pour afficher ses détails, définir une option de ralliement ou afficher le point de route dans l'application Carte.

Symboles de point de route

Tout un ensemble de symboles est disponible pour illustrer les divers types de points de route.

	Croix noire		Croix rouge
	Cercle noir		Cercle rouge
	Carré noir		Carré rouge
	Triangle noir		Triangle rouge
	Croix bleue		Croix verte
	Cercle bleu		Cercle vert
	Carré bleu		Carré vert
	Triangle bleu		Triangle vert
	Mouillage		Épave
	Bouée		Carburant
	Toilettes		Restaurant
	Cale		Marque d'attention
	Bouée de régate verte sens anti-horaire		Bouée de régate verte sens horaire

	Bouée de régate jaune sens anti-horaire		Bouée de régate jaune sens horaire
	Bouée de régate rouge sens anti-horaire		Bouée de régate rouge sens horaire
	Marqueur		Restriction
	Bouée au vent		Bouée sous le vent
	Départ		Arrivée
	Plongeur		Plongeur 2
	Plate-forme pétrolière		Cercle plein
	FAD (dispositif pour attirer les poissons)		Gravats de béton
	Algues		Huître
	Bouée cylindrique verte		Bouée conique verte
	Bouée cylindrique rouge		Bouée conique rouge
	Bouée cylindrique jaune		Bouée conique jaune
	Casier		Amas de broussailles
	Marques de préférence		Duc d'Albe
	Tombant		Poisson
	Poisson 1 étoile		Poisson 2 étoiles
	Poisson 3 étoiles		Banc de poissons

	Homard		Petit poisson
	Rochers		Récif
	Récif artificiel		Récif naturel
	Dauphin		Requin
	Balaou		Réservoir
	Épave artificielle pour poissons		Voilier
	Bateau de pêche sportive		Remorqueur
	Nageur		Martini
	Arbre		Tour
	Relief sous-marin		Pont
	Avion		Voiture
	Tête de mort		Losange marées
	Losange divisé en 4		Triangle plein

9.2 Traces

Une trace est la représentation graphique du chemin que vous avez pris. Chaque trace est constituée d'une succession de points automatiquement créés par le système. Vous pouvez enregistrer les traces pour conserver un enregistrement permanent de vos navigations.

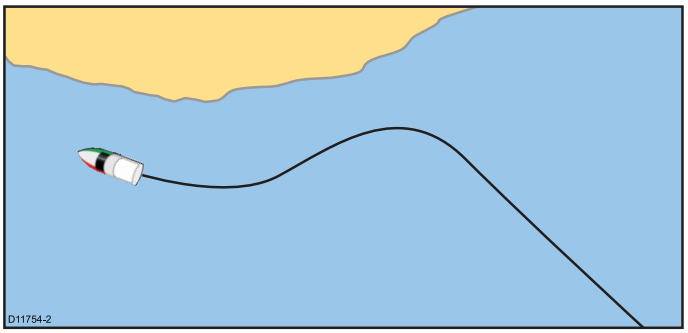

Création d'une trace

Dans le menu de l'application Carte :

1. Sélectionnez **Naviguer**.
2. Sélectionnez **Commencer la trace**.

   Le message contextuel de démarrage de la trace s'affiche.
3. Sélectionnez **Ok**.

   Votre parcours est automatiquement enregistré sous forme d'une trace pendant que vous naviguez.

Note : En cas de coupure de l'alimentation de l'appareil ou de perte de la position satellite au moment de l'enregistrement d'un point de trace, une rupture est enregistrée dans la trace.

Note : Le système vous avertit quand le nombre maximum de points de trace est atteint. L'enregistrement de la trace se poursuit, mais les points de trace les plus anciens sont progressivement remplacés par les nouveaux.

4. Pour terminer votre trace, sélectionnez **Arrêter la trace** dans le menu **Naviguer** : **Menu > Naviguer > Arrêter la trace**.

   Le message contextuel d'arrêt de trace s'affiche.
5. Sélectionnez **Enregistrer**, **Effacer** ou **Annuler**.
   - **Enregistrer** — Enregistre la trace et ouvre la boîte de dialogue Modifier les propriétés de trace où vous pouvez nommer la trace et choisir une couleur pour la ligne de trace.
   - **Effacer** — Efface la trace.
   - **Annuler** — Annule l'opération d'arrêt de la trace.

Menu contextuel de trace

Le menu contextuel de trace indique la longueur de la trace, le nombre de points et les rubriques de menu.

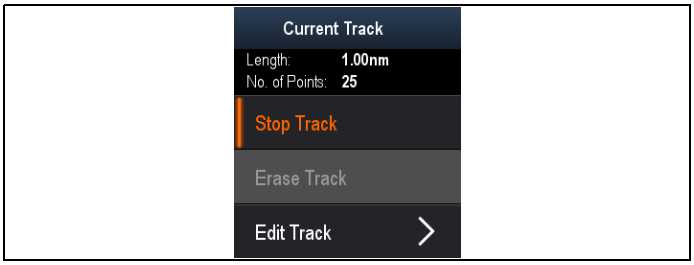

Le menu contextuel propose les rubriques de menu suivantes :

- **Arrêter trace** (uniquement disponible pendant la création d'une trace.)
- **Arrêter mode Goto** (uniquement disponible pendant une navigation active.)
- **Effacer la trace** (non disponible pendant la création d'une trace.)
- **Modifier la trace**

Accès au menu contextuel

Le menu contextuel est accessible en suivant les étapes ci-dessous.

1. Utilisez le **joystick** pour mettre la trace en surbrillance.

   Le curseur se transforme en curseur de trace.
2. Appuyez sur le bouton **OK**.

   Le menu contextuel Trace s'affiche.

Modification des traces

Vous pouvez modifier certains aspects des traces enregistrées.

Vous pouvez :

- Effacer une trace.
- Changer le nom d'une trace.
- Changer la couleur d'une trace.

Affichage de la liste de traces

Pour afficher la liste de traces, veuillez suivre les étapes suivantes.

Dans le menu de l'application Carte :

1. Sélectionnez **Traces**.

   La liste de traces s'affiche.

Renommage d'une trace

Vous pouvez changer le nom d'une trace enregistrée.

La liste de traces étant affichée.

1. Sélectionnez la trace à modifier.

   La page des options de trace s'affiche.
2. Sélectionnez **Modifier le nom**.

   Le clavier virtuel s'affiche.
3. Modifiez le nom de la trace à l'aide du clavier virtuel.
4. Quand vous avez terminé, sélectionnez **ENREGISTRER**.

Vous pouvez également modifier les détails en sélectionnant **Modifier la trace** dans le menu contextuel de trace.

Changement de la couleur d'une trace

Vous pouvez changer la couleur d'une trace enregistrée.

La liste de traces étant affichée.

1. Sélectionnez la trace à modifier.
   La page des options de trace s'affiche.
2. Sélectionnez **Modifier la couleur**.
   Une liste des couleurs s'affiche.
3. Sélectionnez la couleur que vous souhaitez utiliser.

Vous pouvez également modifier les détails en sélectionnant **Modifier la trace** dans le menu contextuel de trace.

Effacement de traces

Effacement d'une trace

Vous pouvez effacer les traces du système.

Dans l'application Carte :

1. Sélectionnez la **Trace** sur l'écran.
   Le menu contextuel Trace s'affiche.
2. Sélectionnez **Effacer la trace**.
   Un dialogue de confirmation s'affiche.
3. Sélectionnez **Oui** pour effacer la trace, ou
4. Sélectionnez **Non** pour conserver la trace.

Vous pouvez aussi effacer une trace en sélectionnant la trace pertinente dans la liste de traces et en sélectionnant **Effacer la trace**.

Effacement de tous les points de route du système

Note : La procédure suivante efface tous les points de route de l'écran de façon permanente. AVANT de continuer, veillez à sauvegarder toutes les données à conserver sur une carte mémoire.

Dans la page Outils et réglages :

1. Sélectionnez **Sauvegarde et réinitialisation**.
2. Sélectionnez **Effacer les données du système**.
3. Sélectionnez **Effacer les points de route du système**.
   Un dialogue de confirmation s'affiche.
4. Sélectionnez **Oui** pour confirmer.

9.3 Importation et exportation

Les points de route et les traces peuvent être importés et exportés à l'aide d'une carte mémoire.

Pour plus de détails sur l'importation et l'exportation des points de route et des traces, voir la section : 7.2 Enregistrement des données et des réglages utilisateur.

9.4 Capacité d'enregistrement des points de route et des traces

L'écran peut enregistrer les quantités suivantes de points de route et de traces.

Points de route	• 3000 points de route • 100 groupes de points de route, chaque groupe pouvant contenir jusqu'à 3000 points de route
Traces	• 15 traces, chaque trace pouvant contenir jusqu'à 10 000 points

Chapitre 10 : Application Sondeur

Table des chapitres

- 10.1 Vue d'ensemble de l'application Sondeur en page 80
- 10.2 Commandes de l'application Sondeur en page 81
- 10.3 Portée en page 82
- 10.4 Options d'affichage en page 83
- 10.5 Réglage de la sensibilité en page 85

10.1 Vue d'ensemble de l'application Sondeur

L'application Sondeur utilise le module sondeur interne et une sonde **DownVision™** pour produire une vue détaillée de ce qui se trouve sous votre navire, avec le fond, sa nature, les poissons et les autres objets immergés. L'application Sondeur utilise un traitement **CHIRP** avec une fréquence de signal ping centrée sur 200 KHz, qui fournit moins de détails mais une échelle de profondeur supérieure à celle de l'application **DownVision™**.

L'application Sondeur affiche sur l'écran une image défilant de droite à gauche.

L'application Sondeur utilise différentes couleurs pour faire la différence entre les intensités des cibles. Les couleurs utilisées dépendent de la palette de couleurs sélectionnée (par exemple la palette bleue classique utilise le bleu pour identifier les cibles les plus faibles et le rouge pour les plus intenses).

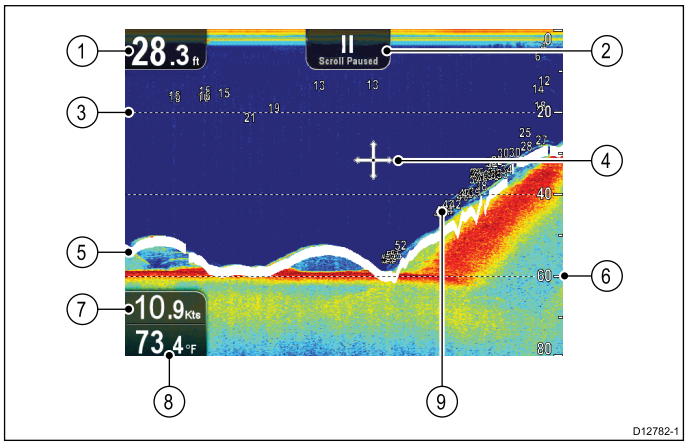

1	**Affichage de la profondeur** — La profondeur actuelle du fond.
2	**Pause du défilement** — Le défilement est interrompu quand le joystick est utilisé pour déplacer le curseur sur l'écran.
3	**Lignes de profondeur** — Lignes horizontales en pointillés tracées à intervalles réguliers pour indiquer la profondeur depuis la surface.
4	**Curseur** — Affiché en mode curseur.
5	**Ligne de fond** — Affiche une ligne épaisse pour identifier le fond.
6	**Marqueurs de profondeur** — Ces chiffres indiquent la profondeur.
7	**Vitesse** — Vitesse sur le fond (SOG) actuelle du navire.
8	**Température de l'eau** — Température actuelle de l'eau.
9	**Identifiant de profondeur de cible** — Indication de profondeur affichée à côté des cibles identifiées. La sensibilité de ces indications est directement liée à la sensibilité de l'alarme de poisson ; plus elle est élevée, plus le nombre de retours d'échos identifiés est important.

Technologie du sondeur

Technologie **CHIRP**	• Vue d'ensemble du sondeur CHIRP

Fonctions

Pause et réglage de la vitesse de défilement de l'image	• 10.4 Options d'affichage – Défilement
Utilisation des points de route pour marquer les spots de pêche ou les cibles	• 10.2 Commandes de l'application Sondeur – Pose d'un point de route
Détermination des profondeurs des cibles	• 10.4 Options d'affichage – Activation / désactivation de l'ID profondeur ciblée – Activation / désactivation des lignes de profondeur
Alarmes sondeur (poisson, profondeur ou température de l'eau)	• 12.1 Alarmes
Changement du mode d'affichage (Zoom ou A-Scope)	• 10.4 Options d'affichage – Modification du mode d'affichage
Modification de l'échelle de profondeur à l'écran	• 10.3 Portée
Réglage des paramètres de sensibilité pour aider à optimiser et simplifier l'image affichée	• 10.5 Réglage de la sensibilité

L'image sondeur

Interprétation du fond à l'aide du sondeur

Il est important de comprendre comment interpréter correctement la structure du fond affichée à l'écran.

Le fond renvoie habituellement un écho puissant.

Les images suivantes illustrent les différents types de fond représentés à l'écran :

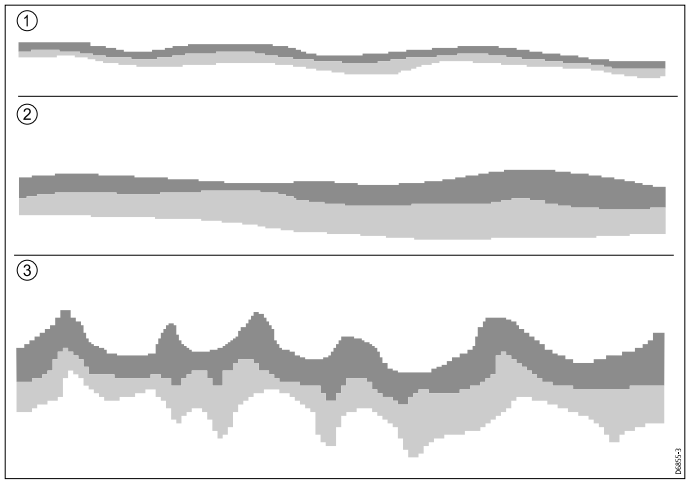

N°	Description
1	Un fond dur (sable) produit une ligne fine.
2	Un fond mou (boue ou lit d'algues) produit une ligne épaisse.
3	Un fond rocheux ou accidenté, ou une épave produisent une image irrégulière avec des pics et des creux.

Les couches sombres indiquent un écho puissant, les couches plus claires des échos plus faibles. Ceci peut être l'indication de la présence d'une couche supérieure plus molle, permettant aux ondes d'atteindre les couches plus solides situées en dessous.

Il arrive également que les ondes sonores parcourent deux allers-retours complets : elles heurtent le fond, puis rebondissent contre la coque puis heurtent à nouveau le fond avant de revenir une seconde fois vers la surface. Ceci peut se produire en situation de haut fond ou si le fond est dur.

Facteurs influençant l'image du sondeur

La qualité et la précision de l'affichage peuvent être influencées par différents facteurs tels que la vitesse du bateau, la profondeur, la taille des objets et le bruit de fond.

Vitesse du navire

L'affichage du fond et d'autres objets par le sondeur varie en fonction de la vitesse du navire. À vitesse lente, l'affichage des échos est plus plat, plus horizontal. À mesure que la vitesse augmente, l'image tend à s'épaissir et à se courber. Aux vitesses élevées, le fond ressemble à une double ligne verticale sur l'écran du sondeur.

Profondeur des cibles

Plus la cible est proche de la surface, plus la marque affichée à l'écran est grande.

Les profondeurs de cibles individuelles peuvent être affichées à l'écran en activant la fonction **ID profondeur ciblée** dans le menu Sondeur **Menu > Options d'affichage**. Le nombre de profondeurs de cibles affiché est lié au niveau de sensibilité de l'alarme de poissons.

Profondeur

À mesure que la profondeur augmente, la force du signal diminue, ce qui se traduit par une image plus claire du fond à l'écran.

Taille des cibles

Plus une cible est grande, plus les retours d'échos sont puissants sur l'écran. Cependant, la force des échos de poissons dépend davantage du volume de la vessie natatoire de l'espèce que de la taille du poisson. La taille de la vessie natatoire varie selon les espèces de poisson.

Parasites / bruit de fond

L'image du sondeur peut être parasitée par de faibles échos de débris flottants ou immergés, des matières particulaires (comme le plancton, le phytoplancton, le limon, etc.), des bulles d'air ou même par les mouvements du navire. Ce bruit de fond est également appelé parasites et se contrôle via les réglages de sensibilité. Au besoin, vous pouvez configurer les réglages manuellement.

10.2 Commandes de l'application Sondeur

L'application Sondeur propose 2 modes : le **mode défilement** et le **mode curseur**. Le fonctionnement de certaines commandes dépend du mode.
Les options et les paramètres sont également accessibles dans le menu contextuel de l'application Sondeur.

Mode défilement

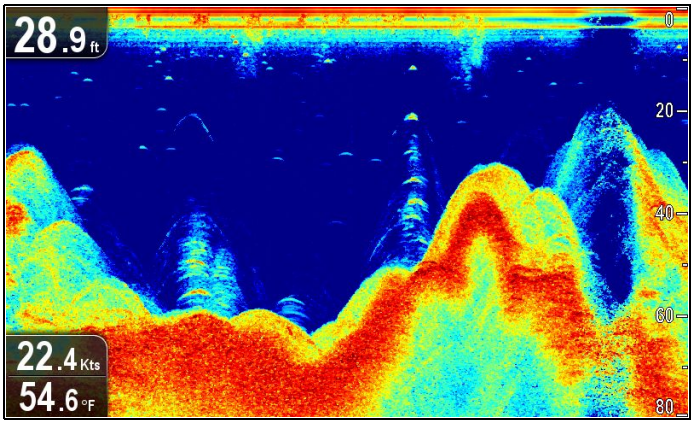

Le **mode défilement** est le mode d'affichage par défaut de l'application Sondeur. En **mode défilement**, une image défilant de droite à gauche sur l'écran est affichée.

En **mode défilement**, les commandes fonctionnent ainsi :

- La **Portée** étant définie à Manuel, tourner le **rotacteur** dans le sens horaire et antihoraire a pour effet d'augmenter ou de réduire l'échelle.
- Appuyer sur le bouton **OK** du joystick affiche le menu de l'application.
- Appuyer sur le bouton **Retour** ouvre le **Sélecteur de vue**.
- Déplacer le **joystick** dans n'importe quelle direction passe au **mode curseur**.

Mode curseur

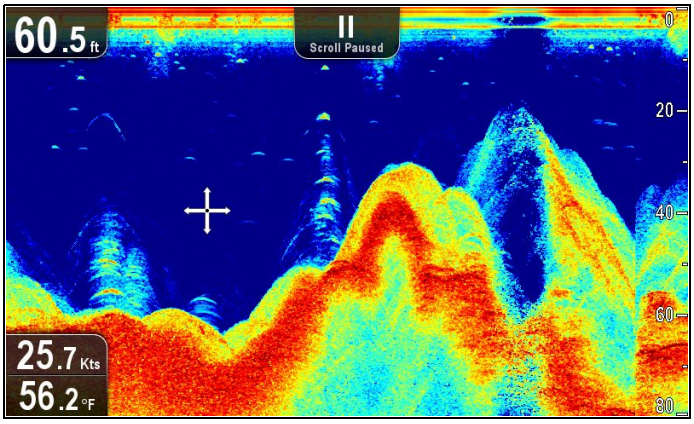

En **mode curseur**, le défilement de l'image est arrêté et le curseur peut être déplacé sur l'écran.

En **mode curseur**, les commandes fonctionnent ainsi :

- La **Portée** étant définie à Manuel, tourner le **rotacteur** dans le sens horaire et antihoraire a pour effet d'augmenter ou de réduire l'échelle.
- Déplacer le **joystick** dans n'importe quelle direction a pour effet de déplacer le curseur sur l'écran.

- Appuyer sur le bouton **OK** du joystick affiche le menu contextuel.
- Appuyer sur le bouton **Retour** permet de replacer l'application en **mode défilement**.

Menus et dialogues

Avec un menu ou un dialogue ouvert, les commandes fonctionnent ainsi :

- Le **rotacteur** ou le **joystick** peuvent être utilisés pour faire défiler les options disponibles du menu.
- Appuyer sur le bouton **OK** du menu permet de sélectionner l'option en surbrillance, ou de confirmer et d'effacer les messages instantanés.
- Appuyer sur le bouton **Retour** a pour effet de revenir au menu précédent ou de fermer le menu.

Pose d'un point de route

Procédez ainsi pour poser un point de route.

1. Utilisez le **joystick** pour sélectionner la position souhaitée pour le curseur.
2. Appuyez sur le bouton **OK**.
   Le menu contextuel s'affiche.
3. Sélectionnez **Poser le point de route**.
   Un message contextuel de confirmation s'affiche.
4. Sélectionnez **Ok** pour positionner le point de route ou **Modifier** pour changer les détails du point de route.

Un point de route est placé à l'emplacement du curseur.

Menu contextuel Sondeur

L'application Sondeur comprend un menu contextuel qui donne des données et propose des raccourcis vers les rubriques de menu.

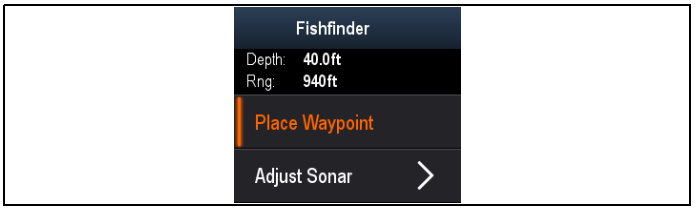

Le menu contextuel fournit les données pour la position du curseur :

- Profondeur
- Distance

Le menu contextuel propose également les rubriques de menu suivantes :

- **Poser le point de route**
- **Régler le sondeur** — (ouvre le menu Régler le sondeur.)

Accès au menu contextuel

Le menu contextuel est accessible en suivant les étapes ci-dessous.

1. Utilisez le **joystick** pour mettre un objet ou une zone en surbrillance.
2. Appuyez sur le bouton **OK**.
   Le menu contextuel s'affiche.

10.3 Portée

Les fonctions Portée et Dérive de portée permettent de modifier l'échelle de profondeur affichée à l'écran. Les modifications apportées à la Portée et la Dérive de portée s'appliqueront aux deux applications Sondeur et DownVision.

Portée

La fonction Portée permet de modifier la portée en profondeur de la sonde, qui est affichée à l'écran.

Par défaut, la portée est réglée à automatique, ce qui a pour effet d'ajuster la portée de façon à ce que le fond soit toujours affiché à l'écran. Ceci peut s'avérer utile pour repérer des poissons de grande taille ou des objets situés à proximité du fond tels que des épaves.

Dans certains cas, vous souhaiterez peut-être voir une image plus détaillée mais montrant une profondeur d'eau inférieure sous votre navire. Ceci est particulièrement utile pour repérer les petits poissons qui évoluent à proximité de la surface de l'eau.

Dérive de portée

La fonction Dérive de portée permet de définir la zone de la profondeur totale à afficher à l'écran. Par exemple, si votre portée est de 250 pieds (76 m) et que l'écran affiche la surface (0 pied) tout en haut de l'écran et 250 pieds tout en bas de l'écran, vous pouvez utiliser la fonction Dérive de portée pour décaler l'image sur une autre plage de 250 pieds. Vous pouvez par exemple régler le haut de l'écran à 20 pieds, et le bas de l'écran à 270 pieds.

Modification de l'échelle de profondeur

Les choix disponibles sont :

- Un réglage **automatique** où l'écran affiche automatiquement l'échelle de profondeur la moins profonde.
- Un réglage **manuel** de l'échelle de profondeur, jusqu'à la profondeur maximale permise par l'application Sondeur.

Dans le menu d'application Sondeur :

1. Sélectionnez **Portée**.
2. Sélectionnez **Portée** pour basculer entre Auto et Man.
3. Le mode manuel étant sélectionné, vous pouvez maintenant utiliser le rotacteur pour régler l'échelle de profondeur indiquée à l'écran.

Note : Le menu **Portée** étant affiché, vous ne pouvez pas utiliser le **rotacteur** pour augmenter ou réduire l'échelle. Pour utiliser le **rotacteur** pour augmenter ou réduire l'échelle, commencez par fermer le menu **Portée**.

Utilisation de la dérive de portée

Le réglage par défaut ajuste automatiquement l'affichage pour conserver le fond dans la moitié inférieure de l'écran. Vous pouvez également décaler l'image tout en restant dans la portée actuelle.

Dans le menu de l'application, la **Portée** étant réglée à Manuel :

1. Sélectionnez **Portée**.
2. Sélectionnez **Dérive de portée**.
   La boîte de dialogue de dérive de portée s'affiche.
3. Réglez le paramètre à la valeur requise.
   La portée changera sur l'écran pendant que vous réglez le paramètre.
4. Sélectionnez **Retour** ou appuyez sur le bouton **Ok** pour confirmer le réglage et fermer la boîte de dialogue de dérive de portée.

10.4 Options d'affichage

L'application peut être personnalisée à l'aide du menu Options d'affichage.

Le menu des options d'affichage permet de changer le mode d'affichage actuel et de sélectionner d'autres fonctions qui peuvent être réglées ou activées/désactivées en fonction des besoins.

Modification du mode d'affichage

En vue plein écran, vous pouvez changer le mode d'affichage des applications Sondeur et DownVision.

Note : Les modes d'affichage ne sont PAS disponibles en vues d'écran partagé.

En mode défilement :

1. Appuyez sur le bouton **OK**.
   Le menu principal s'affiche.
2. Sélectionnez **Options d'affichage**.
3. Sélectionnez **Mode d'affichage**.
4. Sélectionnez Zoom ou A-Scope.

Note : Le mode A-Scope est uniquement disponible dans l'application Sondeur.

Mode Zoom

Le mode Zoom permet d'agrandir une zone à l'écran, de manière à détailler l'affichage.

L'option Zoom permet de :

- Remplacer l'image standard par une image agrandie à côté de l'image standard.
- Régler le facteur de zoom à un niveau prédéfini ou le régler manuellement.
- Repositionner la portion agrandie de l'image à un emplacement différent sur l'écran.

La zone représentée dans la fenêtre de zoom s'agrandit parallèlement à l'agrandissement de l'échelle d'affichage.

En mode Zoom, l'écran est partagé et affiche l'image agrandie à côté de l'image standard. La partie agrandie est signalée sur l'image standard par une boîte de zoom.

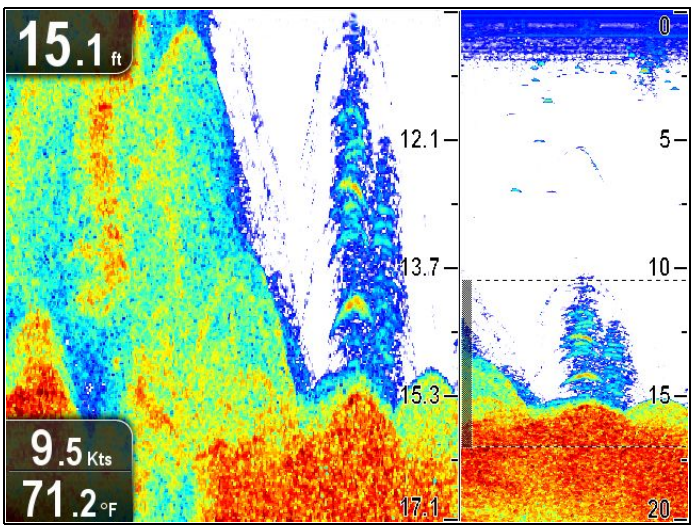

Réglage du facteur de zoom

Quand le mode zoom est actif, vous pouvez sélectionner un facteur de zoom prédéfini ou le régler manuellement.

En mode zoom, dans le menu de l'application :

1. Sélectionnez **Options d'affichage**.
2. Sélectionnez **Facteur de zoom**.
3. Sélectionnez un Facteur de zoom prédéfini (**x2**, **x3**, **x4**) ou sélectionnez **Manuel**.

   Une fois la sélection effectuée, vous repasserez au menu Options d'affichage.
4. Si Manuel est choisi, sélectionnez **Zoom manuel**.

   Le dialogue de facteur de zoom manuel s'affiche.
5. Réglez le paramètre à la valeur requise.
6. Sélectionnez **Retour** ou utilisez le bouton **Ok** pour confirmer le réglage.

Réglage de la position de la zone agrandie

En mode zoom, le système sélectionne automatiquement la position du zoom de sorte que le fond se trouve toujours dans la moitié inférieure de l'écran. Si nécessaire, vous pouvez repositionner la partie de l'image à agrandir de manière à afficher une autre zone.

En mode zoom, dans le menu de l'application :

1. Sélectionnez **Options d'affichage**.
2. Sélectionnez **Position du zoom** de façon à mettre Man en surbrillance.

   La rubrique de menu Pos zoom manuel s'affiche dans le menu Options d'affichage.
3. Sélectionnez **Pos zoom manuel**.

   La sélection de la position du zoom a pour effet d'afficher le dialogue de commande de position du zoom.
4. Réglez le paramètre à la valeur requise.
5. Appuyez sur le bouton **Retour** ou **OK** pour confirmer les réglages et repasser au menu Opérations d'affichage.

Mode A-Scope

L'image standard affiche un historique des échos des cibles. Le mode A-Scope permet, si nécessaire, d'afficher une image active de la structure du fond et du poisson directement à la verticale de la sonde. Le nombre en bas de la fenêtre indique la largeur de la zone du fond couverte par l'image A-Scope. Le mode A-Scope donne une image plus précise et plus facile à interpréter de l'intensité des cibles.

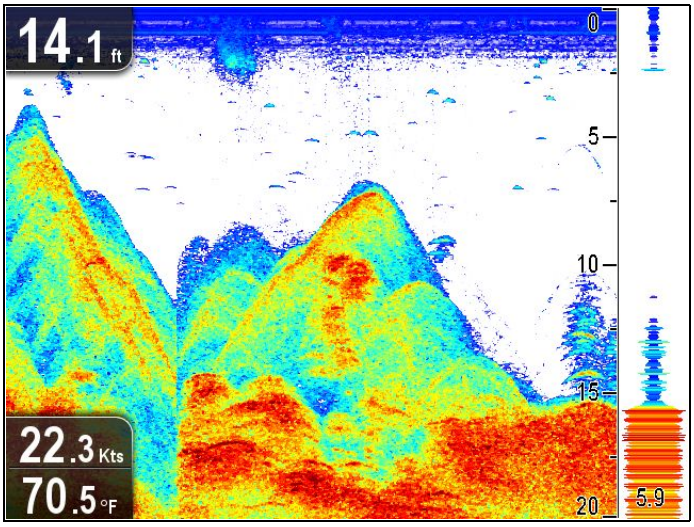

Activation / désactivation de l'ID profondeur ciblée

Vous pouvez afficher la profondeur des cibles à l'écran.

Dans le menu de l'application :

1. Sélectionnez **Options d'affichage**.
2. Sélectionnez **ID profondeur ciblée**.

   La sélection de ID profondeur ciblée permet d'activer (On) ou de désactiver (Off) l'indicateur de profondeur.

Note : L'intensité des cibles qui affichent un ID de profondeur est liée au réglage de sensibilité de l'alarme de poisson, accessible à partir du menu Alarmes.

Activation / désactivation des lignes de profondeur

Vous pouvez afficher les lignes de fond horizontales sur l'écran.

Dans le menu de l'application :

1. Sélectionnez **Options d'affichage**.
2. Sélectionnez **Lignes de fond**.

   La sélection de Lignes de fond permet d'activer (On) ou de désactiver (Off) les lignes de fond horizontales.

Activation/désactivation de la ligne blanche

Vous pouvez afficher une ligne épaisse sur l'écran pour représenter le fond. Cette ligne est principalement blanche (en fonction de la palette choisie).

Dans le menu de l'application :

1. Sélectionnez **Options d'affichage**.
2. Sélectionnez **Ligne blanche**.

   La sélection de Ligne blanche permet d'activer (On) ou de désactiver (Off) la ligne de fond.

Défilement

L'image défile de la droite vers la gauche. Vous pouvez arrêter le défilement ou régler la vitesse de défilement, de manière à faciliter le positionnement de points de route et l'identification des cibles.

Réglage de la vitesse de défilement

Vous pouvez régler la vitesse de défilement de l’image. Une vitesse plus rapide affiche plus de détails. Ce réglage facilite la recherche du poisson. Si vous sélectionnez une vitesse plus lente, l’information reste plus longtemps à l’écran.

Pause de l’image

Vous pouvez arrêter le défilement de l’écran pour voir un "instantané" de l’image. Quand l’écran est en pause, le défilement s’interrompt, mais la mise à jour de l’indicateur de profondeur reste active.

Réglage de la vitesse de défilement

Dans le menu de l'application :

1. Sélectionnez **Options d’affichage**.
2. Sélectionnez **Vitesse de défilement**.

   La commande de réglage numérique de la vitesse de défilement s'affiche.
3. Utilisez le **rotacteur** pour régler la vitesse de défilement entre 0 et 100 %.
4. Appuyez sur le bouton **Ok** ou **Retour** pour confirmer puis fermez la commande de réglage numérique.

Pause du défilement de l’image

L'écran défilant de droite à gauche :

1. Déplacez les commandes de direction du **joystick** dans n'importe quelle direction.

   Le défilement s'arrête.
2. Appuyez sur le bouton **Retour** pour reprendre le défilement.

10.5 Réglage de la sensibilité

Les paramètres peuvent être réglés à l'aide du menu de l'application afin d'améliorer l'image affichée à l'écran.

Les options de sensibilité sont :

- **Sensibilité**
- **Contraste**
- **Filtre antiparasites**
- **Palette de couleur**

Sensibilité

Le réglage de la sensibilité affecte le mode de traitement du bruit de fond (parasites). La modification du réglage de gain peut améliorer l’affichage. Cependant, pour des performances optimales dans la plupart des conditions, il est recommandé d'utiliser le réglage auto.

Le réglage de sensibilité détermine le seuil de puissance (intensité de l'écho) au-dessus duquel un objet est affiché à l'écran.

Le réglage de sensibilité peut être défini à automatique ou réglé manuellement :

- **Automatique** — En mode Auto le réglage est automatiquement réglé pour s’adapter aux conditions actuelles. Tout réglage effectué s'applique à toutes les vues utilisant cette application.
- **Manuel** — Au besoin, vous pouvez régler la sensibilité manuellement et lui attribuer une valeur comprise entre 0 % et 100 %. Plus la valeur est élevée, plus l'écran affichera de détails. Cette valeur doit être réglée assez haut pour voir le poisson et les détails du fond mais sans trop de bruit de fond. En général, une valeur élevée est préférable en eau profonde ou claire et une valeur réduite est préférable par faible profondeur ou en eau boueuse.

Les nouvelles valeurs sont mémorisées même quand vous éteignez l’écran et sont appliquées à toutes les vues.

Réglage de la sensibilité

Dans le menu de l'application :

1. Sélectionnez **Régler le sondeur** ou **Régler DownVision**.
2. Sélectionnez **Sensibilité**.
3. Utilisez le **rotacteur** pour régler la sensibilité à la valeur requise, ou
4. Appuyez sur **OK** pour passer au mode Auto.

   Une coche apparaît dans la case **Auto** pour indiquer que le mode automatique est activé.

Contraste

Vous pouvez régler le contraste pour modifier le seuil de puissance de signal pour la couleur/nuance la plus intense.

Le contraste détermine la limite inférieure pour la couleur/nuance la plus intense. Tout écho dont la force du signal est supérieure à cette valeur

est affiché dans la couleur/nuance la plus forte. Ceux dont la force est inférieure sont uniformément répartis entre les couleurs/nuances restantes.

- La programmation d'une valeur faible produit une bande large pour la couleur/nuance la plus faible, mais une bande de signal étroite pour les autres couleurs/nuances.
- La programmation d'une valeur élevée produit une bande large pour la couleur/nuance la plus intense mais une bande de signal étroite pour les autres couleurs/nuances.

Le réglage de contraste peut être défini à automatique ou réglé manuellement :

- **Automatique** — En mode Auto le réglage de contraste est automatiquement réglé pour s'adapter aux conditions actuelles. Toute modification est répercutée sur toutes les vues.
- **Manuel** — Vous pouvez régler le contraste manuellement et lui attribuer une valeur comprise entre 0 % et 100 %.

Les nouvelles valeurs sont mémorisées après extinction de l'écran. Elles s'appliquent à la vue active et à toute autre vue contenant la même application.

Réglage du contraste

Dans le menu de l'application :

1. Sélectionnez **Régler le sondeur** ou **Régler DownVision**.
2. Sélectionnez **Contraste**.
3. Utilisez le **rotacteur** pour régler le contraste à la valeur requise, ou
4. Appuyez sur **OK** pour passer au mode Auto.
   Une coche apparaît dans la case **Auto** pour indiquer que le mode automatique est activé.

Filtre antiparasites

Le filtre antiparasites est disponible sur les modules sondeurs DownVision™. Le filtre antiparasites atténue les parasites affichés à l'écran en modifiant la sensibilité tout au long de la colonne d'eau.

Le filtre antiparasites peut être défini à automatique ou réglé manuellement :

- **Automatique** — En mode Auto, le Filtre antiparasites est défini à 20 %.
- **Manuel** — Vous pouvez régler le Filtre antiparasites manuellement et lui attribuer une valeur comprise entre 0 et 100 %.
  - Une valeur basse réduit la profondeur d'application du filtre.
  - Une valeur élevée augmente la profondeur d'application du filtre.

Les nouvelles valeurs sont mémorisées même quand vous éteignez l'écran.

Réglage du filtre antiparasites

Dans le menu de l'application :

1. Sélectionnez **Régler le sondeur** ou **Régler DownVision**.
2. Sélectionnez **Filtre antiparasites**.
3. Utilisez le **rotacteur** pour régler le filtre antiparasites à la valeur requise, ou
4. Appuyez sur **OK** pour passer au mode Auto.
   Une coche apparaît dans la case **Auto** pour indiquer que le mode automatique est activé.

Palette de couleurs

Diverses palettes de couleurs sont disponibles pour répondre à vos préférences et aux conditions rencontrées.

- Bleu classique
- Noir classique
- Blanc classique
- Sunburst
- Affichage nocturne

Les nouvelles valeurs sont mémorisées après extinction de l'écran. Elles s'appliquent à la vue active et à toute autre vue contenant la même application.

Sélection d'une palette de couleurs

Dans le menu de l'application :

1. Sélectionnez **Régler le sondeur** ou **Régler DownVision**.
2. Sélectionnez **Palette de couleurs**.
3. Utilisez le **rotacteur** pour sélectionner la palette de couleurs à utiliser.
4. Appuyez sur le bouton **OK** pour confirmer la sélection.

Chapitre 11 : Application DownVision

Table des chapitres

- 11.1 Vue d'ensemble de l'application **DownVision™** en page 88
- 11.2 Commandes de l'application **DownVision™** en page 89
- 11.3 Portée en page 90
- 11.4 Options d'affichage en page 91
- 11.5 Réglage de la sensibilité en page 92

11.1 Vue d'ensemble de l'application DownVision™

L'application **DownVision™** utilise le module sondeur interne et une sonde **DownVision™** pour produire une vue détaillée de ce qui se trouve sous votre navire, avec le fond, sa nature, les poissons et les autres objets immergés. **DownVision™** utilise un traitement **CHIRP** avec une fréquence de signal ping centrée sur 350 KHz, qui fournit plus de détails que l'application Sondeur.

L'application **DownVision™** affiche sur l'écran une image défilant de droite à gauche.

L'application **DownVision™** utilise des palettes de couleurs monochromes avec des nuances pour différencier les intensités des cibles sur une vue schématique.

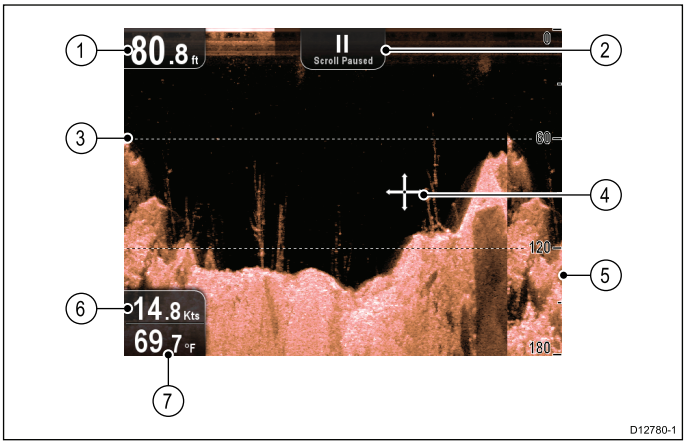

1	**Affichage de la profondeur** — La profondeur actuelle du fond.
2	**Pause du défilement** — Le défilement est interrompu quand le joystick est utilisé pour déplacer le curseur sur l'écran.
3	**Lignes de profondeur** — Lignes horizontales en pointillés tracées à intervalles réguliers pour indiquer la profondeur depuis la surface.
4	**Curseur** — Affiché en mode curseur.
5	**Marqueurs de profondeur** — Ces chiffres indiquent la profondeur.
6	**Vitesse** — Vitesse sur le fond (SOG) actuelle du navire.
7	**Température de l'eau** — Température actuelle de l'eau.

Technologie du sondeur

Technologie **DownVision™**	• Vue d'ensemble de l'application CHIRP DownVision™

Fonctions de l'application DownVision™

Pause et réglage de la vitesse de défilement de l'image	• 11.4 Options d'affichage – Défilement
Utilisation des points de route pour marquer les spots de pêche ou les cibles	• 11.2 Commandes de l'application **DownVision™** – Pose d'un point de route
Détermination des profondeurs des cibles	• 11.4 Options d'affichage – Activation / désactivation des lignes de profondeur
Alarmes sondeur (poisson, profondeur ou température de l'eau)	• 12.1 Alarmes
Changement du mode d'affichage (Zoom ou A-Scope)	• 11.4 Options d'affichage – Mode Zoom
Modification de l'échelle de profondeur à l'écran	• 11.3 Portée
Réglage des paramètres de sensibilité pour aider à optimiser et simplifier l'image affichée	• 11.5 Réglage de la sensibilité

11.2 Commandes de l'application DownVision™

L'application **DownVision™**propose 2 modes : le **mode défilement** et le **mode curseur**. Le fonctionnement de certaines commandes dépend du mode. Les options et les paramètres sont également accessibles dans le menu **DownVision™** contextuel.

Mode défilement

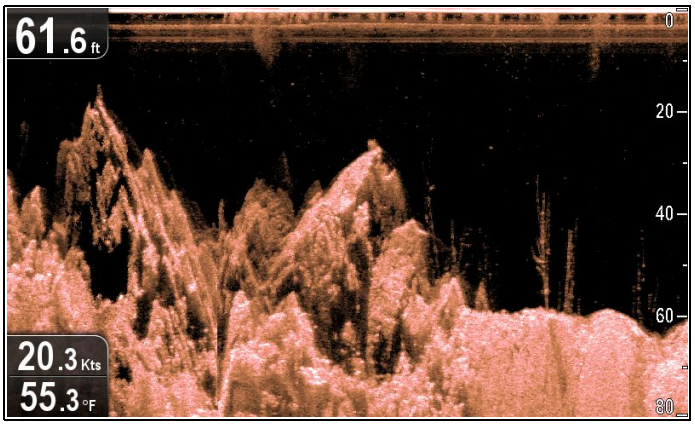

Le **mode défilement** est le mode d'affichage par défaut de l'application **DownVision™**. En **mode défilement** une image défilant de droite à gauche sur l'écran est affichée.

En **mode défilement**, les commandes fonctionnent ainsi :

- La **Portée** étant définie à Manuel, tourner le **rotacteur** dans le sens horaire et antihoraire a pour effet d'augmenter ou de réduire l'échelle.
- Appuyer sur le bouton **OK** du joystick affiche le menu de l'application.
- Appuyer sur le bouton **Retour** ouvre le **Sélecteur de vue**.
- Déplacer le **joystick** dans n'importe quelle direction passe au **mode curseur**.

Mode curseur

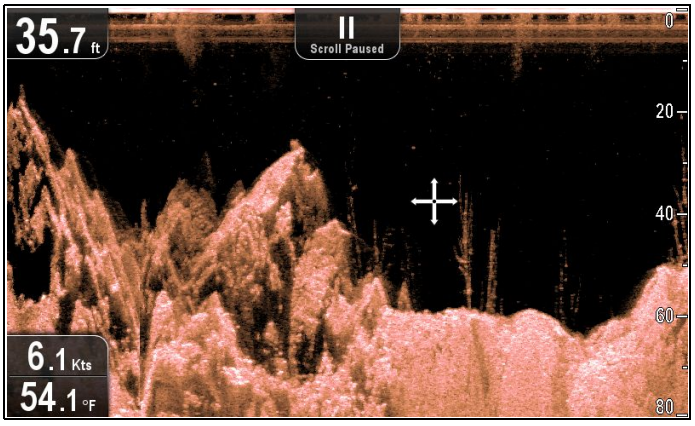

En **mode curseur**, le défilement de l'image est arrêté et le curseur peut être déplacé sur l'écran.

En **mode curseur**, les commandes fonctionnent ainsi :

- La **Portée** étant définie à Manuel, tourner le **rotacteur** dans le sens horaire et antihoraire a pour effet d'augmenter ou de réduire l'échelle.
- Déplacer le **joystick** dans n'importe quelle direction a pour effet de déplacer le curseur sur l'écran.
- Appuyer sur le bouton **OK** du joystick affiche le menu contextuel.
- Appuyer sur le bouton **Retour** permet de replacer l'application en **mode défilement**.

Menus et dialogues

Avec un menu ou un dialogue ouvert, les commandes fonctionnent ainsi :

- Le **rotacteur** ou le **joystick** peuvent être utilisés pour faire défiler les options disponibles du menu.
- Appuyer sur le bouton **OK** du menu permet de sélectionner l'option en surbrillance, ou de confirmer et d'effacer les messages instantanés.
- Appuyer sur le bouton **Retour** a pour effet de revenir au menu précédent ou de fermer le menu.

Pose d'un point de route

Procédez ainsi pour poser un point de route.

1. Utilisez le **joystick** pour sélectionner la position souhaitée pour le curseur.
2. Appuyez sur le bouton **OK**.
   Le menu contextuel s'affiche.
3. Sélectionnez **Poser le point de route**.
   Un message contextuel de confirmation s'affiche.
4. Sélectionnez **Ok** pour positionner le point de route ou **Modifier** pour changer les détails du point de route.

Un point de route est placé à l'emplacement du curseur.

Menu contextuel DownVision

L'application DownVision comprend un menu contextuel qui donne des données et propose des raccourcis vers les rubriques de menu.

Le menu contextuel fournit les données pour la position du curseur :

- Profondeur
- Distance

Le menu contextuel propose également les rubriques de menu suivantes :

- **Poser le point de route**
- **Régler DownVision** — (ouvre le menu Régler DownVision.)

Accès au menu contextuel

Le menu contextuel est accessible en suivant les étapes ci-dessous.

1. Utilisez le **joystick** pour mettre un objet ou une zone en surbrillance.
2. Appuyez sur le bouton **OK**.
   Le menu contextuel s'affiche.

11.3 Portée

Les fonctions Portée et Dérive de portée permettent de modifier l'échelle de profondeur affichée à l'écran. Les modifications apportées à la Portée et la Dérive de portée s'appliqueront aux deux applications Sondeur et DownVision.

Portée

La fonction Portée permet de modifier la portée en profondeur de la sonde, qui est affichée à l'écran.

Par défaut, la portée est réglée à automatique, ce qui a pour effet d'ajuster la portée de façon à ce que le fond soit toujours affiché à l'écran. Ceci peut s'avérer utile pour repérer des poissons de grande taille ou des objets situés à proximité du fond tels que des épaves.

Dans certains cas, vous souhaiterez peut-être voir une image plus détaillée mais montrant une profondeur d'eau inférieure sous votre navire. Ceci est particulièrement utile pour repérer les petits poissons qui évoluent à proximité de la surface de l'eau.

Dérive de portée

La fonction Dérive de portée permet de définir la zone de la profondeur totale à afficher à l'écran. Par exemple, si votre portée est de 250 pieds (76 m) et que l'écran affiche la surface (0 pied) tout en haut de l'écran et 250 pieds tout en bas de l'écran, vous pouvez utiliser la fonction Dérive de portée pour décaler l'image sur une autre plage de 250 pieds. Vous pouvez par exemple régler le haut de l'écran à 20 pieds, et le bas de l'écran à 270 pieds.

Modification de l'échelle de profondeur

Les choix disponibles sont :

- Un réglage **automatique** où l'écran affiche automatiquement l'échelle de profondeur la moins profonde.
- Un réglage **manuel** de l'échelle de profondeur, jusqu'à la profondeur maximale permise par l'application Sondeur.

Dans le menu d'application Sondeur :

1. Sélectionnez **Portée**.
2. Sélectionnez **Portée** pour basculer entre Auto et Man.
3. Le mode manuel étant sélectionné, vous pouvez maintenant utiliser le rotacteur pour régler l'échelle de profondeur indiquée à l'écran.

Note : Le menu **Portée** étant affiché, vous ne pouvez pas utiliser le **rotacteur** pour augmenter ou réduire l'échelle. Pour utiliser le **rotacteur** pour augmenter ou réduire l'échelle, commencez par fermer le menu **Portée**.

Utilisation de la dérive de portée

Le réglage par défaut ajuste automatiquement l'affichage pour conserver le fond dans la moitié inférieure de l'écran. Vous pouvez également décaler l'image tout en restant dans la portée actuelle.

Dans le menu de l'application, la **Portée** étant réglée à Manuel :

1. Sélectionnez **Portée**.
2. Sélectionnez **Dérive de portée**.

   La boîte de dialogue de dérive de portée s'affiche.
3. Réglez le paramètre à la valeur requise.

   La portée changera sur l'écran pendant que vous réglez le paramètre.
4. Sélectionnez **Retour** ou appuyez sur le bouton **Ok** pour confirmer le réglage et fermer la boîte de dialogue de dérive de portée.

11.4 Options d'affichage

L’application peut être personnalisée à l'aide du menu Options d'affichage.

Le menu des options d'affichage permet de changer le mode d'affichage actuel et de sélectionner d'autres fonctions qui peuvent être réglées ou activées/désactivées en fonction des besoins.

Mode Zoom

Le mode Zoom permet d’agrandir une zone à l’écran, de manière à détailler l’affichage.

L’option Zoom permet de :

- Remplacer l'image standard par une image agrandie à côté de l'image standard.
- Régler le facteur de zoom à un niveau prédéfini ou le régler manuellement.
- Repositionner la partie agrandie de l’image à un emplacement différent sur l’écran.

La zone représentée dans la fenêtre de zoom s’agrandit parallèlement à l’agrandissement de l’échelle d’affichage.

En mode Zoom, l'écran est partagé et affiche l'image agrandie à côté de l'image standard. La partie agrandie est signalée sur l’image standard par une boîte de zoom.

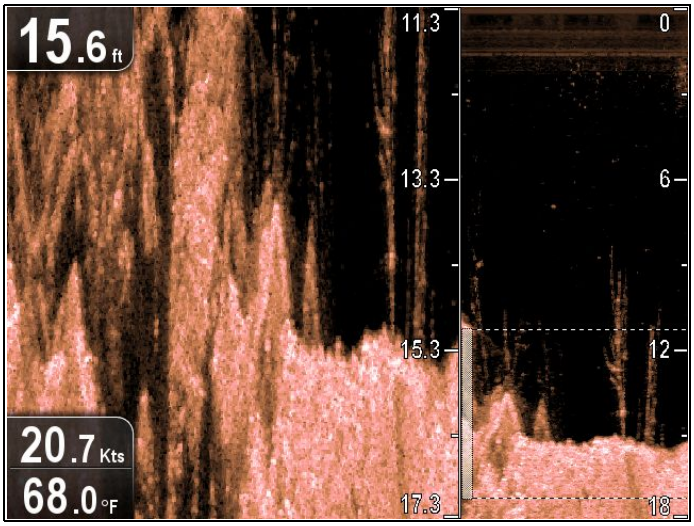

Sélection du mode Zoom

Dans le menu de l'application :

1. Sélectionnez **Options d’affichage**.
2. Sélectionnez **Mode d'affichage :** de façon à sélectionner Zoom.

   Les options de Zoom s'affichent dans le menu Options d'affichage.

Réglage du facteur de zoom

Quand le mode zoom est actif, vous pouvez sélectionner un facteur de zoom prédéfini ou le régler manuellement.

En mode zoom, dans le menu de l'application :

1. Sélectionnez **Options d’affichage**.
2. Sélectionnez **Facteur de zoom**.
3. Sélectionnez un Facteur de zoom prédéfini (**x2**, **x3**, **x4**) ou sélectionnez **Manuel**.

   Une fois la sélection effectuée, vous repasserez au menu Options d'affichage.
4. Si Manuel est choisi, sélectionnez **Zoom manuel**.

   Le dialogue de facteur de zoom manuel s'affiche.
5. Réglez le paramètre à la valeur requise.
6. Sélectionnez **Retour** ou utilisez le bouton **Ok** pour confirmer le réglage.

Réglage de la position de la zone agrandie

En mode zoom, le système sélectionne automatiquement la position du zoom de sorte que le fond se trouve toujours dans la moitié inférieure de l’écran. Si nécessaire, vous pouvez repositionner la partie de l’image à agrandir de manière à afficher une autre zone.

En mode zoom, dans le menu de l'application :

1. Sélectionnez **Options d’affichage**.
2. Sélectionnez **Position du zoom** de façon à mettre Man en surbrillance.

   La rubrique de menu Pos zoom manuel s'affiche dans le menu Options d'affichage.
3. Sélectionnez **Pos zoom manuel**.

   La sélection de la position du zoom a pour effet d'afficher le dialogue de commande de position du zoom.
4. Réglez le paramètre à la valeur requise.
5. Appuyez sur le bouton **Retour** ou **OK** pour confirmer les réglages et repasser au menu Opérations d'affichage.

Activation / désactivation des lignes de profondeur

Vous pouvez afficher les lignes de fond horizontales sur l'écran.

Dans le menu de l'application :

1. Sélectionnez **Options d’affichage**.
2. Sélectionnez **Lignes de fond**.

   La sélection de Lignes de fond permet d'activer (On) ou de désactiver (Off) les lignes de fond horizontales.

Défilement

L'image défile de la droite vers la gauche. Vous pouvez arrêter le défilement ou régler la vitesse de défilement, de manière à faciliter le positionnement de points de route et l'identification des cibles.

Réglage de la vitesse de défilement

Vous pouvez régler la vitesse de défilement de l’image. Une vitesse plus rapide affiche plus de détails. Ce réglage facilite la recherche du poisson. Si vous sélectionnez une vitesse plus lente, l’information reste plus longtemps à l’écran.

Pause de l’image

Vous pouvez arrêter le défilement de l’écran pour voir un "instantané" de l’image. Quand l’écran est en pause, le défilement s’interrompt, mais la mise à jour de l’indicateur de profondeur reste active.

Réglage de la vitesse de défilement

Dans le menu de l'application :

1. Sélectionnez **Options d’affichage**.

2. Sélectionnez **Vitesse de défilement**.

   La commande de réglage numérique de la vitesse de défilement s'affiche.
3. Utilisez le **rotacteur** pour régler la vitesse de défilement entre 0 et 100 %.
4. Appuyez sur le bouton **Ok** ou **Retour** pour confirmer puis fermez la commande de réglage numérique.

Pause du défilement de l’image

L'écran défilant de droite à gauche :

1. Déplacez les commandes de direction du **joystick** dans n'importe quelle direction.

   Le défilement s'arrête.
2. Appuyez sur le bouton **Retour** pour reprendre le défilement.

11.5 Réglage de la sensibilité

Les paramètres peuvent être réglés à l'aide du menu de l'application afin d'améliorer l'image affichée à l'écran.

Les options de sensibilité sont :

- **Sensibilité**
- **Contraste**
- **Filtre antiparasites**
- **Palette de couleurs**

Sensibilité

Le réglage de la sensibilité affecte le mode de traitement du bruit de fond (parasites). La modification du réglage de gain peut améliorer l’affichage. Cependant, pour des performances optimales dans la plupart des conditions, il est recommandé d'utiliser le réglage auto.

Le réglage de sensibilité détermine le seuil de puissance (intensité de l'écho) au-dessus duquel un objet est affiché à l'écran.

Le réglage de sensibilité peut être défini à automatique ou réglé manuellement :

- **Automatique** — En mode Auto le réglage est automatiquement réglé pour s’adapter aux conditions actuelles. Tout réglage effectué s'applique à toutes les vues utilisant cette application.
- **Manuel** — Au besoin, vous pouvez régler la sensibilité manuellement et lui attribuer une valeur comprise entre 0 % et 100 %. Plus la valeur est élevée, plus l'écran affichera de détails. Cette valeur doit être réglée assez haut pour voir le poisson et les détails du fond mais sans trop de bruit de fond. En général, une valeur élevée est préférable en eau profonde ou claire et une valeur réduite est préférable par faible profondeur ou en eau boueuse.

Les nouvelles valeurs sont mémorisées même quand vous éteignez l’écran et sont appliquées à toutes les vues.

Réglage de la sensibilité

Dans le menu de l'application :

1. Sélectionnez **Régler le sondeur** ou **Régler DownVision**.
2. Sélectionnez **Sensibilité**.
3. Utilisez le **rotacteur** pour régler la sensibilité à la valeur requise, ou
4. Appuyez sur **OK** pour passer au mode Auto.

   Une coche apparaît dans la case **Auto** pour indiquer que le mode automatique est activé.

Contraste

Vous pouvez régler le contraste pour modifier le seuil de puissance de signal pour la couleur/nuance la plus intense.

Le contraste détermine la limite inférieure pour la couleur/nuance la plus intense. Tout écho dont la force du signal est supérieure à cette valeur

est affiché dans la couleur/nuance la plus forte. Ceux dont la force est inférieure sont uniformément répartis entre les couleurs/nuances restantes.

- La programmation d'une valeur faible produit une bande large pour la couleur/nuance la plus faible, mais une bande de signal étroite pour les autres couleurs/nuances.
- La programmation d'une valeur élevée produit une bande large pour la couleur/nuance la plus intense mais une bande de signal étroite pour les autres couleurs/nuances.

Le réglage de contraste peut être défini à automatique ou réglé manuellement :

- **Automatique** — En mode Auto le réglage de contraste est automatiquement réglé pour s'adapter aux conditions actuelles. Toute modification est répercutée sur toutes les vues.
- **Manuel** — Vous pouvez régler le contraste manuellement et lui attribuer une valeur comprise entre 0 % et 100 %.

Les nouvelles valeurs sont mémorisées après extinction de l'écran. Elles s'appliquent à la vue active et à toute autre vue contenant la même application.

Réglage du contraste

Dans le menu de l'application :

1. Sélectionnez **Régler le sondeur** ou **Régler DownVision**.
2. Sélectionnez **Contraste**.
3. Utilisez le **rotacteur** pour régler le contraste à la valeur requise, ou
4. Appuyez sur **OK** pour passer au mode Auto.
   Une coche apparaît dans la case **Auto** pour indiquer que le mode automatique est activé.

Filtre antiparasites

Le filtre antiparasites est disponible sur les modules sondeurs DownVision™. Le filtre antiparasites atténue les parasites affichés à l'écran en modifiant la sensibilité tout au long de la colonne d'eau.

Le filtre antiparasites peut être défini à automatique ou réglé manuellement :

- **Automatique** — En mode Auto, le Filtre antiparasites est défini à 20 %.
- **Manuel** — Vous pouvez régler le Filtre antiparasites manuellement et lui attribuer une valeur comprise entre 0 et 100 %.
  - Une valeur basse réduit la profondeur d'application du filtre.
  - Une valeur élevée augmente la profondeur d'application du filtre.

Les nouvelles valeurs sont mémorisées même quand vous éteignez l'écran.

Réglage du filtre antiparasites

Dans le menu de l'application :

1. Sélectionnez **Régler le sondeur** ou **Régler DownVision**.
2. Sélectionnez **Filtre antiparasites**.
3. Utilisez le **rotacteur** pour régler le filtre antiparasites à la valeur requise, ou
4. Appuyez sur **OK** pour passer au mode Auto.
   Une coche apparaît dans la case **Auto** pour indiquer que le mode automatique est activé.

Palette de couleurs

Diverses palettes de couleurs sont disponibles pour répondre à vos préférences et aux conditions rencontrées.

- Cuivre
- Cuivre nouveau inv.
- Gris ardoise
- Gris ardoise nouveau inv.

Les nouvelles valeurs sont mémorisées après extinction de l'écran. Elles s'appliquent à la vue active et à toute autre vue contenant la même application.

Sélection d'une palette de couleurs

Dans le menu de l'application :

1. Sélectionnez **Régler le sondeur** ou **Régler DownVision**.
2. Sélectionnez **Palette de couleurs**.
3. Utilisez le **rotacteur** pour sélectionner la palette de couleurs à utiliser.
4. Appuyez sur le bouton **OK** pour confirmer la sélection.

Chapitre 12 : Outils et réglages

Table des chapitres

- 12.1 Alarmes en page 96
- 12.2 Menu Réglages système en page 98
- 12.3 Sauvegarde et réinitialisation en page 103

12.1 Alarmes

Les alarmes vous préviennent d'un risque ou d'une situation nécessitant votre attention.

Vous pouvez configurer le fonctionnement de certaines alarmes en sélectionnant l'option de menu pertinente dans le menu **Alarmes**.

Accès au menu des alarmes

Le menu **Alarmes** est accessible à tout moment en suivant les étapes ci-dessous.

Dans n'importe quelle application :

1. Appuyez sur le bouton **Retour** pour ouvrir le **Sélecteur de vue**.

   Si l'application est en **mode curseur**, appuyez deux fois sur le bouton **Retour**.

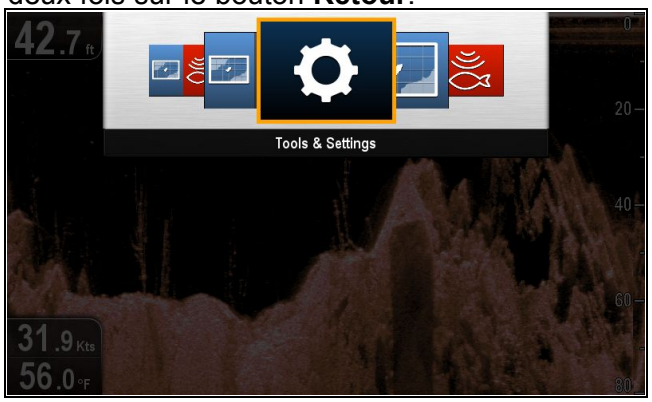

2. Sélectionnez **Outils et réglages**.
   La page **Outils et réglages** s'affiche.

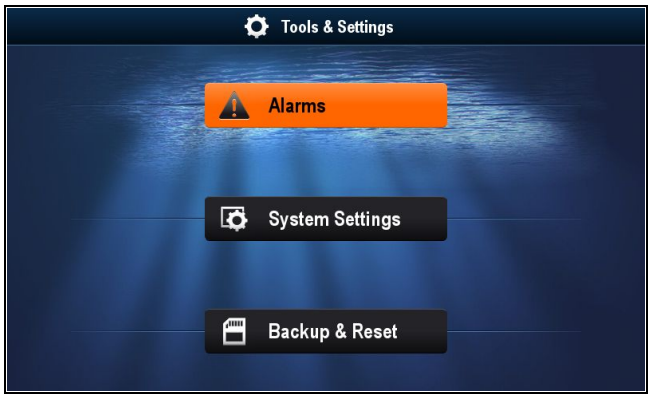

3. Sélectionnez **Alarmes**.

Le menu **Alarmes** s'affiche.

Menu Alarmes

Le tableau ci-dessous montre les alarmes disponibles et les paramètres associés.

Eaux profondes	Lorsque cette option est activée (On), une alarme se déclenche lorsque la profondeur dépasse la profondeur programmée. Cette option est uniquement disponible quand le sondeur est activé. **Note :** La Profondeur limite doit être définie à une valeur supérieure ou égale à la Limite de haut fond.	**Profondeur :** • Off (désactivé) (Défaut) • On (activé) **Profondeur limite :** • 2' (ou unités équivalentes) jusqu'à la portée maximale de la sonde.
Haut fond	Lorsque cette option est activée (On), une alarme se déclenche lorsque la profondeur devient inférieure à la profondeur programmée. Cette option est uniquement disponible quand le sondeur est activé. **Note :** La Profondeur limite doit être définie à une valeur inférieure ou égale à la Limite de haut fond.	**Haut fond :** • Off (désactivé) (Défaut) • On (activé) **Limite de haut fond :** • 2' (ou unités équivalentes) jusqu'à la portée maximale de la sonde.
Poisson	Si l'alarme Poisson et l'alarme Limites de profondeur de poisson sont activées (On), une alarme sonore retentit si une cible atteint le niveau de sensibilité et se trouve à l'intérieur des limites supérieure et inférieure d'alarme Poisson programmées. Le sous-menu propose les réglages suivants : • **Poisson** — Active ou désactive l'alarme. • **Sensibilité d'alarme de poisson** — Si l'alarme de poisson est activée, une alarme se déclenche quand la force des échos de poisson atteint la sensibilité programmée. • **Limites de profondeur de poisson** — Active ou désactive les limites de profondeur. • **Limite haute d'alarme de poisson** — Détermine la profondeur minimale d'alarme de poisson. • **Limite basse d'alarme de poisson** — Détermine la profondeur maximale d'alarme de poisson.	**Poisson** • Off (Défaut) • On **Sensibilité d'alarme de poisson** • 1 à 10 **Limites de profondeur de poisson** • On • Off (Défaut) **Limite haute d'alarme de poisson** • 2' (ou unités équivalentes) jusqu'à la portée maximale de la sonde. **Limite basse d'alarme de poisson** • 2' (ou unités équivalentes) jusqu'à la portée maximale de la sonde.
Température de l'eau	Lorsque cette fonction est activée (On), une alarme et se déclenche et un message contextuel s'affiche quand la température de l'eau est inférieure ou égale à la limite programmée pour la Limite inférieure de température, ou supérieure ou égale à la limite programmée pour la Limite supérieure de température.	**Température de l'eau** • Off (désactivé) (Défaut) • On **Limite inférieure de température** • 60 degrés Fahrenheit (ou unités équivalentes) • –09,9 à +99,7 degrés Fahrenheit (ou unités équivalentes) **Limite supérieure de température** • 75 degrés Fahrenheit (ou unités équivalentes) • –09,7 à +99,9 degrés Fahrenheit (ou unités équivalentes)
Arrivée au point de route	L'arrivée à un point de route déclenche une alarme. Ce réglage vous permet de définir la distance de déclenchement de l'alarme par rapport au point de route cible.	De 0,01 à 9,99 nm (ou unités équivalentes)

12.2 Menu Réglages système

Les options suivantes sont accessibles depuis le menu Réglages système.

Bip sonore des touches	Un son audible peut être émis à chaque fois qu'un bouton est appuyé.	• On (Défaut) • Off
Langue	Permet de sélectionner la langue du système.	*Voir la section Langues ci-dessous.*
Paramétrage des unités	Permet de sélectionner les unités de mesure qui seront utilisées dans toutes les applications.	• Unités de mesure de distance • Unités de vitesse • Unités de profondeur • Unités de température
Configuration du GPS	Propose des options de réglage du GPS.	• Afficher l'état du satellite • Filtre COG / SOG • Redémarrer GPS
Configuration du sondeur	Propose des options de réglage du sondeur.	• Décalage de profondeur (W) • Réinitialiser le sonar
Configuration de l'heure et de la date	Permet de sélectionner les formats de la date et de l'heure.	• Format de date : • Format de l'heure : • Heure locale :
Simulateur	Active (On) ou désactive (Off) le mode simulateur.	• Off (Défaut) • On • On (vidéo de démo)
Entretien	Donne des informations de diagnostic. Permet également de réinitialiser l'écran aux réglages usine.	*Voir la section Maintenance ci-dessous.*
Mode de relèvement	Détermine le mode d'affichage des données de relèvement.	• Vrai • Magné-tique (Défaut)

Langues du système

Le système propose une interface dans les langues suivantes :

Anglais (USA)	Anglais (RU)	Arabe
Bulgare	Chinois	Croate
Tchèque	Danois	Néerlandais
Finnois	Français	Allemand
Grec	Islandaise	Italien
Japonais	Coréen	Norvégien
Polonais	Portugais (Brésil)	Russe
Slovène	Espagnol	Suédois
Turc		

Sélection d'une langue

Dans le menu Outils et réglages :

1. Sélectionnez **Réglages système**.
2. Sélectionnez **Langues**.
3. Sélectionnez la langue souhaitée dans la liste.

Configuration des unités

Vous pouvez spécifier vos préférences pour les unités de mesure qui seront utilisées dans toutes les applications.

Option de menu	Description	Options
Unités de mesure de distance	Les unités de mesure qui seront utilisées dans toutes les applications pour l'affichage de toutes les valeurs liées à la distance.	• Milles nautiques • NM et m (milles nautiques et mètres) • Milles terrestres • Kilomètres
Unités de vitesse	Les unités de mesure qui seront utilisées dans toutes les applications pour l'affichage de toutes les valeurs liées à la vitesse.	• Nœuds • MPH (milles par heure) • KPH (kilomètres par heure)
Unités de profondeur	Les unités de mesure qui seront utilisées dans toutes les applications pour l'affichage de toutes les valeurs liées à la profondeur.	• Pieds • Mètres • Fathoms (brasses)
Unités de température	Les unités de mesure qui seront utilisées dans toutes les applications pour l'affichage de toutes les valeurs liées à la température.	• Fahrenheit • Celsius

Menu Réglage du GPS

Les options disponibles dans le menu de réglage du GPS sont présentées ci-dessous.

Rubrique de menu	Description	Options
Afficher l'état du satellite	Affiche la page d'état du GPS.	
Filtre COG / SOG	Voir la section Filtre COG/SOG pour plus de détails.	• Bas • Moyen (Défaut) • Haut
Redémarrer GPS	La sélection de **Redémarrer GPS** a pour effet de redémarrer le GPS interne.	

État du GPS

La page d'état du GPS vous permet de visualiser l'état des satellites disponibles compatibles avec votre récepteur.

Les constellations de satellites sont utilisées pour localiser votre navire dans l'application Carte. Une fois le récepteur GPS configuré, il est possible de vérifier son état au moyen du menu **État du GPS**. Pour chaque satellite, l'écran liste les informations suivantes :

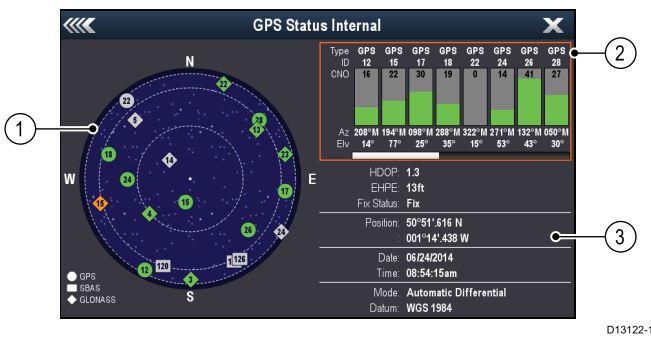

1. Vue du ciel
2. État du satellite
3. Informations de position et de coordonnées GPS

Vue du ciel

La vue du ciel est une représentation visuelle montrant la position des satellites de navigation et leur type. Les types de satellite possibles sont listés ci-dessous :

- **Cercle** — Un cercle identifie un satellite dans la constellation GPS.
- **Carré** — Un carré identifie un satellite différentiel (SBAS).
- * **Losange** — Un losange identifie un satellite dans la constellation GLONASS.

Note : Ne s'applique pas aux produits **Dragonfly®**.

Zone d'état des satellites

La zone d'état des satellites affiche les informations suivantes sur chaque satellite :

- **Type** — Identifie la constellation à laquelle appartient le satellite.
- **ID** — Affiche le numéro d'identification du satellite.
- **CNO** (rapport porteuse/bruit) — Affiche l'intensité du signal de chaque satellite présent dans la Vue du ciel :
  - Gris = recherche de satellite en cours
  - Vert = satellite en cours d'utilisation
  - Orange = poursuite du satellite
- **Azimut et élévation** — Donne l'angle d'élévation et d'azimut entre l'emplacement du récepteur et le satellite.

Informations de position et de coordonnées GPS

Les informations suivantes de positionnement et de coordonnées GPS sont fournies :

- **Affaiblissement de la précision horizontale (HDOP)** — une mesure de la précision de la navigation par satellite, calculée avec plusieurs facteurs tels que la géométrie satellite, les erreurs système intervenues au cours de la transmission des données et les erreurs système au niveau du récepteur. Un chiffre plus élevé serait indicatif d'une erreur de position plus importante. La précision d'un récepteur standard est comprise entre 5 et 15 m. Par exemple, en supposant que l'erreur du récepteur soit de 5 m, un HDOP de 2 signifierait une erreur d'environ 15 m. N'oubliez pas que même un HDOP très faible ne garantit PAS la précision de la position fournie par le récepteur. En cas de doute, vérifiez la position du navire affichée dans l'application Carte par rapport à un objet cartographique connu à proximité.
- **Erreur de position horizontale estimée (EHPE)** — l'EHPE est une mesure de l'erreur estimée des coordonnées GPS dans un plan horizontal. La valeur affichée indique que votre position se trouve dans un cercle de la taille donnée pendant 50 % du temps.
- **État du point** — indique le mode d'émission réel du récepteur :
  - **Position** — Une position satellite a été acquise.
  - **No Fix** — Aucune position satellite n'a été acquise.
  - **Position D** — Une position de balise différentielle a été acquise.
  - **Position SD** — Une position de satellite différentielle a été acquise.
- **Position** — Affiche la latitude et la longitude de votre récepteur.
- **Date/heure** — Affiche la date et l'heure courantes générées par le relevé de position au format UTC.
- **Mode** — Indique si le récepteur fonctionne en mode différentiel ou non différentiel.
- **Datum** — le paramètre Datum du récepteur GPS affecte la précision de la position du navire telle qu'elle est affichée dans l'application Carte. Pour que les indications de votre récepteur et de votre MFD soient identiques, il est important d'utiliser le même système géodésique pour ces deux sources de données.

Filtre COG/SOG

Le filtre COG/SOG calcule la moyenne des vecteurs de vitesse pour compenser le mouvement d'oscillation du navire et donner une indication plus claire du cap et de la vitesse du navire.

Le filtre n'affecte pas le calcul de la position indiquée par votre récepteur. Les vecteurs de vitesse calculés avec le signal donnent une mesure instantanée de la vitesse et de la direction du récepteur. Le COG et le SOG peuvent donc sembler erratiques dans certaines conditions. Par exemple, quand un navire se déplace lentement dans des mers agitées, le récepteur se déplace d'un côté à l'autre en plus de la direction de déplacement.

Les navires qui se déplacent lentement, ou sur des mers agitées, bénéficieront d'un réglage élevé, alors qu'un réglage bas sera mieux adapté aux bateaux à moteur susceptibles de changer rapidement de vitesse et de direction.

Menu Configuration du sondeur

Le menu Configuration du sondeur propose les rubriques suivantes.

Décalage de fond :	Le décalage représente la profondeur d'immersion de la sonde par rapport à la : • Ligne de flottaison = 0,0' et au-dessus. • Quille = 0,1' et en dessous.	• –9,8 à +9.8' — ou unités équivalentes
Réinitialiser le sonar	Restaure tous les paramètres du module sondeur aux réglages d'usine par défaut. Lors de la réinitialisation d'un sondeur avec **Réinitialiser le sonar**, il est normal de perdre temporairement la connexion au module sondeur.	• Oui • Non

Réglage de la date et de l'heure

Vous pouvez spécifier vos préférences pour l'affichage de l'heure et de la date dans toutes les applications.

Rubrique de menu	Description	Options
Format de date	Permet de spécifier le format privilégié pour l'affichage des informations de date dans toutes les applications.	• MM:JJ:AA (Mois, Jour, Année) • JJ:MM:AA (Jour, Mois, Année)
Format de l'heure	Permet de spécifier le format privilégié pour l'affichage des informations d'heure dans toutes les applications.	• 12 h. • 24 h.
Heure locale : TU	Permet de spécifier la zone d'heure locale qui sera utilisée, en termes de décalage par rapport au Temps Universel Coordonné, en incréments de 0,5 heure.	• –13 à +13 heures (en incréments de 0,5 heure)

Mode simulateur

Le mode simulateur permet de s'entraîner à utiliser l'écran sans utiliser de données provenant du récepteur GPS ou d'une sonde.

Le mode simulateur est activé/désactivé dans le menu **Paramètres système**.

Note : Raymarine vous DÉCONSEILLE d'utiliser le mode simulateur en navigation réelle.

Note : Le simulateur n'affichera PAS de données réelles, y compris les messages de sécurité.

Activation et désactivation du mode simulateur

Vous pouvez activer ou désactiver le mode simulateur en suivant les étapes suivantes.

1. Sélectionnez **Outils et réglages** dans le sélecteur de vue.
2. Sélectionnez **Réglages système**.
3. Sélectionnez **Simulateur**.
4. Sélectionnez On pour activer le mode simulateur, ou
5. Sélectionnez Off pour le désactiver.

Note : L'option vidéo de démo est uniquement destinée à des démonstrations commerciales.

Menu Maintenance

Ce menu donne accès à la réinitialisation des paramètres système et aux diagnostics.

Rubrique de menu	Description	Options
À propos de cet appareil	Affiche une liste des détails de votre appareil.	• Appareil • N° de série • Logiciel
Réinitialisation des réglages	Cette option réinitialise vos options de menu aux réglages d'usine par défaut. Les points de route et les traces NE SONT PAS affectés.	• Oui • Non
Réinitialisation des réglages et des données	En plus de la remise à zéro expliquée ci-dessus, une réinitialisation des réglages et des données efface également TOUS les points de route et traces.	• Oui • Non
Sauvegarder les réglages	Sauvegarde les réglages sur une carte mémoire.	
Restauration des réglages	Restaure les réglages enregistrés à partir d'une carte mémoire.	
Enregistrer les logs	Permet d'enregistrer les journaux d'erreur sur une carte SD à des fins de dépannage.	
Effacer les logs	Cette option a pour effet d'effacer tous les journaux de panne sur l'appareil.	

12.3 Sauvegarde et réinitialisation

Le menu Sauvegarde et réinitialisation propose les fonctions suivantes :

Enregistrer les données sur carte	Enregistre les points de route et les traces sur une carte mémoire.	Voir la section 7.2 Enregistrement des données et des réglages utilisateur pour les détails d'exécution de ces procédures.
Récupérer de la carte	Récupère/importe des points de route ou des traces d'une carte mémoire.	
Effacer de la carte	Efface des fichiers d'une carte mémoire.	
Effacer du système	Efface des points de route et des traces du système.	
Paramétrage utilisateur	Sauvegarde, réinitialise et restaure les paramètres et les données utilisateur.	
Redémarrer GPS	Redémarre le récepteur GPS interne.	
Réinitialiser le sonar	Réinitialise le module sondeur interne.	Voir la section 7.3 Réinitialisation du système pour les détails d'exécution d'une réinitialisation de sondeur.

Chapitre 13 : Entretien

Table des chapitres

- 13.1 SAV et entretien en page 106
- 13.2 Nettoyage des produits en page 106
- 13.3 Nettoyage de la sonde en page 107

13.1 SAV et entretien

Ce produit ne comporte aucun composant réparable par l'utilisateur. Faites appel à un distributeur agréé Raymarine pour toute demande d'entretien et de réparation. Toute intervention non autorisée par Raymarine annule la garantie de l'appareil.

Contrôles de routine de l'équipement

Raymarine vous conseille vivement d'effectuer plusieurs contrôles de routine pour s'assurer du bon fonctionnement et de la fiabilité de vos instruments.

Effectuez régulièrement les tâches suivantes :

- Vérification du bon état des câbles, de l'absence de traces d'usure, de sectionnement ou de crénelure.
- Vérification du bon état du branchement des câbles.

13.2 Nettoyage des produits

Consignes de nettoyage.

Pour nettoyer les produits :

- Si votre produit comprend un écran, n'utilisez PAS de produits abrasifs, acides ou ammoniaqués car ceci risquerait d'endommager le revêtement de l'écran.
- Ne nettoyez PAS l'appareil avec des produits acides ou ammoniaqués.
- N'utilisez PAS de nettoyeur haute pression.

Nettoyage du boîtier de l'écran

L'écran est un appareil hermétiquement scellé et ne requiert pas de nettoyage régulier. S'il devait s'avérer nécessaire de le nettoyer, suivez la procédure ci-dessous :

1. Éteignez l'écran.
2. Essuyez l'appareil avec un chiffon propre et doux (un chiffon en microfibres est idéal).
3. Si nécessaire, utilisez un détergent doux pour éliminer les taches de graisse.

Note : N'utilisez NI solvant NI détergent pour nettoyer la vitre.

Note : Dans certains cas, de la condensation peut apparaître à l'intérieur de l'écran. Cette condensation est sans danger pour l'écran et peut être éliminée en allumant l'écran durant quelques instants.

Nettoyage de l'écran

L'écran est protégé par un revêtement. Ce revêtement antireflets facilite également le ruissellement de l'eau. Procédez comme suit pour nettoyer l'écran sans risquer d'endommager le revêtement :

1. Éteignez l'écran.
2. Rincez l'écran à l'eau douce pour éliminer toutes les particules de saleté et les dépôts de sel.
3. Laissez sécher l'écran naturellement.
4. Si des traces persistent, frottez très doucement avec un chiffon propre en microfibres (disponible chez les opticiens).

13.3 Nettoyage de la sonde

Des végétaux peuvent s'accumuler sur le dessous de la sonde et peuvent gêner son fonctionnement. Pour éviter l'accumulation de végétaux marins, recouvrez la sonde d'une mince couche de peinture antisalissure à base d'eau, disponible auprès de votre revendeur maritime local. Rafraîchissez la peinture tous les 6 mois ou au début de chaque saison de navigation. Certaines sondes perfectionnées présentent des restrictions sur les endroits où les peintures antisalissure peuvent être appliquées. Veuillez demander conseil à votre revendeur.

Note : Les sondes équipées d'un capteur de température risquent de ne pas fonctionner correctement si elles sont peintes.

Note : N'utilisez jamais de peinture à base de cétone. Les cétones peuvent attaquer de nombreux plastiques et risquent d'endommager le capteur.

Note : N'utilisez jamais de peinture en aérosol sur votre sonde. La pulvérisation introduit de minuscules bulles d'air et une sonde de marine ne peut pas émettre correctement dans l'air.

Utilisez un chiffon doux et un détergent ménager neutre pour nettoyer la sonde. S'il y a beaucoup de salissures, enlevez-les à l'aide d'un tampon vert Scotch Brite™. Prenez garde de ne pas rayer la surface de la sonde.

Si votre sonde est équipée d'une roue à aubes, vous pouvez effectuer un ponçage mouillé de celle-ci avec du papier abrasif pour ponçage à sec/mouillé de catégorie fine.

Note : Les détergents agressifs tels que l'acétone peuvent endommager la sonde.

Chapitre 14 : Dysfonctionnements

Table des chapitres

- 14.1 Dysfonctionnements en page 110
- 14.2 Dysfonctionnement à la mise en marche en page 111
- 14.3 Dysfonctionnements du GPS en page 112
- 14.4 Dysfonctionnement du sondeur/DownVision en page 113
- 14.5 Dysfonctionnements divers en page 114

14.1 Dysfonctionnements

Ce chapitre indique les causes possibles de dysfonctionnement de l'appareil, ainsi que les remèdes à appliquer aux problèmes courants constatés dans les installations d'électronique de marine.

Avant leur emballage et leur expédition, tous les produits Raymarine sont soumis à un programme complet de tests et de contrôle qualité. Si vous rencontrez néanmoins des difficultés au niveau du fonctionnement de votre produit, cette section vous aidera à diagnostiquer et à corriger les problèmes pour rétablir le fonctionnement normal du produit.

Si le problème persiste alors que vous avez appliqué les consignes fournies dans cette section, veuillez contacter l'assistance technique Raymarine pour plus d'informations.

14.2 Dysfonctionnement à la mise en marche

Les problèmes à la mise en marche ainsi que leurs causes et solutions possibles sont décrits ci-dessous.

Problème	Causes possibles	Solutions possibles
Le système ne démarre pas (intégralement ou en partie).	Problème d'alimentation.	Vérifiez les fusibles et disjoncteurs appropriés.
		Vérifiez l'état du câble d'alimentation et que les connexions électriques sont correctement serrées et exemptes de corrosion.
		Vérifiez la tension et la puissance de la source d'alimentation.

14.3 Dysfonctionnements du GPS

Les problèmes avec le GPS ainsi que leurs causes et solutions possibles sont décrits ci-dessous.

Problème	Causes possibles	Solutions possibles
Pas de position GPS.	La position géographique ou les conditions météo empêchent l'acquisition d'un point satellite.	Vérifiez périodiquement pour voir si l'acquisition du point se fait suite à une amélioration des conditions météo, ou un changement de position géographique.
	Emplacement de l'appareil	Pour optimiser les performances, l'appareil doit être placé au-dessus du pont, éloigné des cloisons structurelles ou d'autres équipements ou câbles électriques susceptibles de provoquer des interférences.

Note : Un écran État du GPS est disponible dans l'appareil. Cet écran permet d'afficher l'intensité du signal satellite et d'autres informations pertinentes.

14.4 Dysfonctionnement du sondeur/DownVision

Les éventuels problèmes avec le sondeur ou DownVision ainsi que leurs causes et solutions possibles sont décrits ci-dessous.

Problème	Causes possibles	Solutions possibles
Données de sondeur/DownVision non disponibles.	Défaillance dans l'alimentation électrique de l'appareil.	Vérifiez l'alimentation électrique et les câbles de l'appareil.
	Sondeur désactivé.	Sélectionnez **Activer le sondeur** dans la page des raccourcis.
Mesures de profondeur ou image du sondeur problématique(s).	Il est possible que les réglages de sensibilité ne soient pas adaptés aux conditions actuelles.	Vérifiez les réglages de sensibilité.
	Défaillance dans l'alimentation électrique de l'appareil.	Vérifiez que la tension de l'alimentation électrique n'est pas trop faible, car cela pourrait affecter la puissance d'émission de l'appareil.
	Défaillance d'un câble de l'appareil.	Vérifiez que le câble d'alimentation/sondeur est correctement branché et qu'il n'est pas endommagé.
	Emplacement du capteur	Vérifiez que le capteur a été installé conformément aux exigences de positionnement du capteur (voir la section *Emplacement et fixation* de ce manuel).
		La présence de lignes fines à une profondeur constante peut être due à des structures sur le fond du navire. Vérifiez que le capteur a été installé conformément aux exigences de positionnement du capteur (voir la section *Emplacement et fixation* de ce manuel).
	Défaillance du sondeur	Vérifiez que le sondeur est monté correctement et qu'il est propre.
		Vérifiez qu'il n'a pas été délogé suite à une collision avec un objet.
	Vitesse du bateau élevée	La turbulence créée autour du sondeur pourrait engendrer des erreurs au niveau de l'appareil.
	Vitesse de défilement réglée à zéro	Ajustez la vitesse de défilement

14.5 Dysfonctionnements divers

Divers problèmes, ainsi que leurs causes et solutions possibles sont décrits ci-dessous.

Problème	Causes possibles	Solutions possibles
Comportement erratique de l'écran : • Réinitialisations fréquentes et inopinées. • Panne ou autre comportement erratique du système.	Problème intermittent d'alimentation de l'écran.	Vérifiez les fusibles et disjoncteurs appropriés.
		Vérifiez l'état du câble d'alimentation et que les connexions électriques sont correctement serrées et exemptes de corrosion.
		Vérifiez la tension et la puissance de la source d'alimentation.
	Vérifiez que vous avez le logiciel le plus récent.	Vérifiez régulièrement le site Internet de Raymarine www.raymarine.com afin d'obtenir les mises à jour logicielles pour votre produit.
	Données corrompues / autre problème inconnu.	Effectuez une réinitialisation des réglages et des données. **Important :** Ceci entraînera la perte de tous les réglages et données (tels que les points de route) mémorisés dans l'appareil. Avant de procéder à la réinitialisation, enregistrez sur une carte mémoire toutes les données importantes que vous voulez conserver.

Chapitre 15 : Assistance technique

Table des chapitres

- 15.1 Assistance client Raymarine en page 116
- 15.2 Ressources d'apprentissage en page 116

15.1 Assistance client Raymarine

Raymarine offre un service d'assistance complet à sa clientèle. Vous pouvez contacter l'assistance client par le biais du site Internet de Raymarine, par téléphone et par e-mail. Si vous ne parvenez pas à résoudre un problème, veuillez utiliser l'un de ces moyens pour obtenir une aide supplémentaire.

Assistance Internet

Consultez la rubrique Assistance client de notre site Internet :

www.raymarine.com

Cette ressource contient les rubriques FAQ, service après-vente, envoi d'e-mail au Service Assistance Technique Raymarine ainsi que la liste mondiale des Distributeurs Raymarine.

Assistance par téléphone et par e-mail

Aux États-Unis :

- **Tél. :** +1 603 324 7900
- **Numéro vert :** +1 800 539 5539
- **E-mail :** support@raymarine.com

Au Royaume-Uni, en Europe et au Moyen-Orient :

- **Tél. :** +44 (0)13 2924 6777
- **E-mail:** ukproduct.support@raymarine.com

En Asie du Sud-Est et en Australie :

- **Tél. :** +61 (0)29479 4800
- **E-mail :** aus.support@raymarine.com

Information produit

Pour une assistance optimale, veuillez préparer les informations suivantes :

- Nom du produit.
- Identité du produit.
- Numéro de série.
- Version logicielle de l'application.
- Diagrammes du système.

Vous pouvez obtenir ces informations produit à l'aide des menus proposés par votre produit.

15.2 Ressources d'apprentissage

Raymarine a produit tout un ensemble de ressources d'apprentissage pour vous aider à tirer le meilleur parti de vos produits.

Tutoriels vidéo

	Chaîne officielle Raymarine sur YouTube : • http://www.youtube.com/user/RaymarineInc
	Galerie vidéo : • http://www.raymarine.co.uk/view/?id=2679
	Vidéos d'assistance produit : • http://www.raymarine.co.uk/view/?id=4952

Note :

- Le visionnement des vidéos nécessite une connexion Internet.
- Certaines vidéos sont uniquement disponibles en anglais.

Cours de formation

Raymarine organise régulièrement des cours de formation complets pour vous aider à tirer le meilleur parti de vos produits. Veuillez consulter la section formation du site Internet de Raymarine pour obtenir des compléments d'information :

- http://www.raymarine.co.uk/view/?id=2372

Questions fréquentes et base de connaissances

Raymarine a rassemblé un vaste ensemble de FAQ et une base de connaissances pour vous aider à trouver davantage d'informations et régler les éventuels problèmes.

- http://www.raymarine.co.uk/knowledgebase/

Forum d'assistance technique

Vous pouvez utiliser le forum d'assistance technique pour poser des questions techniques sur les produits Raymarine ou pour voir comment d'autres clients utilisent leur équipement Raymarine. Cette ressource est régulièrement mise à jour avec des contributions de clients et d'employés de Raymarine :

- http://raymarine.ning.com/

Chapitre 16 : Caractéristiques techniques

Table des chapitres

- 16.1 Caractéristiques techniques en page 118

16.1 Caractéristiques techniques

Caractéristiques physiques de l'écran

	Écran 5,7"	Écran 7"
Dimensions	• Largeur : 148 mm (5,8") • Hauteur (SANS étrier) : 143,3 mm (5,8") • Hauteur (avec étrier) : 203 mm (8") • Profondeur (SANS les câbles) : 73 mm (2,9") • Profondeur (avec les câbles) : 163 mm (6,4")	• Largeur : 191 mm (7,5") • Hauteur (SANS étrier) : 156 mm (6,1") • Hauteur (avec étrier) : 208 mm (8,2") • Profondeur de l'écran (SANS les câbles) : 78 mm (3") • Profondeur de l'écran (avec les câbles) : 168 mm (6,6")
Poids (socle compris)	0,64 kg (1,4 lb)	0,76 kg (1,68 lb)

Angle de vue

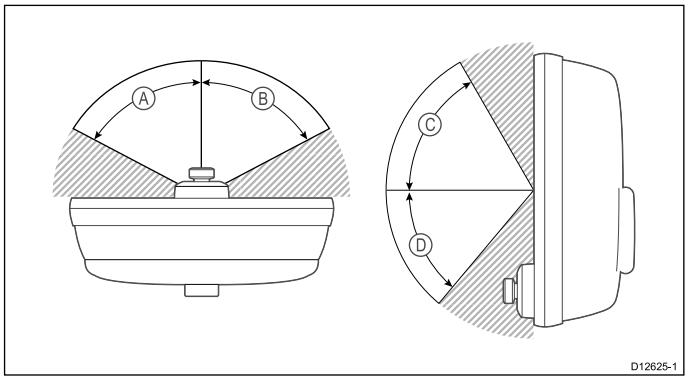

	Dragonfly®6	Dragonfly®7
A	70º	75º
B	70º	75º
C	70º	75º
D	45º	70º

Note : Les angles de vue spécifiés ci-dessus ont été pris en utilisant des normes internationales et doivent uniquement être utilisés à des fins de comparaison. N'installez PAS le produit avant de vérifier qu'il est bien visible à l'emplacement souhaité.

Caractéristiques physiques — Sonde CPT-60

Dimensions	• Longueur : 202,6 mm (8") • Hauteur : 117,4 mm (4,6")
Longueur du câble	6 m (19,7')
Poids (socle compris)	0,60 kg (1,3 lb)

Caractéristiques d'alimentation de l'écran

	Dragonfly®6	Dragonfly®7
Tension nominale	12 V CC	12 V CC
Tension de fonctionnement	10,8 V CC à 15,6 V CC	10,8 V CC à 15,6 V CC
Consommation électrique	• 8 W max en luminosité maximale. • 4,5 W max en mode d'économie d'énergie.	• 9,4 W max en luminosité maximale. • 4,8 W max en mode d'économie d'énergie.
Calibre du fusible et du disjoncteur thermique	• 3 A — Fusible en ligne (non fourni) • 5 A — Disjoncteur thermique	• 3 A — Fusible en ligne (non fourni) • 5 A — Disjoncteur thermique

Caractéristiques environnementales de l'écran

Les caractéristiques environnementales ci-dessous s'appliquent à toutes les versions d'écran.

Température de fonctionnement	0 ºC à + 55 ºC (32 ºF à 131 ºF)
Température de stockage	-30 ºC à +70 ºC (-22 ºF à 158 ºF)
Humidité relative	Maximum : 75 %
Niveau d'étanchéité	• IPX6 et IPX7

Caractéristiques environnementales de la sonde

Température de fonctionnement	0 ºC à + 40 ºC (32 ºF à 104 ºF)
Température de stockage	–20 ºC à + 70 ºC (23 ºF à 158 ºF)
Niveau d'étanchéité	• IPX6 et IPX7

Caractéristiques de l'écran LCD

	Écran 5,7"	Écran 7"
Dimensions	5,7 pouces	7 pouces
Type	Écran TFT à rétroéclairage LED	Écran TFT à rétroéclairage LED
Profondeur de couleur	24 bits	24 bits
Résolution	640 x 480 VGA	800 x 480 WVGA

	Écran 5,7”	Écran 7”
Hauteur/largeur	4:3	16:9
Angle de vue	• Gauche/Droite : 70 degrés • Haut/Bas : 70/45 degrés	• Gauche/Droite : 75 degrés • Haut/Bas : 75/70 degrés
Nombre maximum acceptable de pixels mal éclairés	5	6

Caractéristiques des sondeurs / DownVision™

Les spécifications suivantes s'appliquent uniquement aux produits **DownVision™**.

Canaux	2 x **CHIRP** (1 x sondeur et 1 x **DownVision™**)
Couverture du faisceau	• **Sondeur** — faisceau **conique**. • **DownVision™** — faisceau **éventail** large (bâbord / tribord) et mince (avant / arrière).
Profondeur	Performance typique à une profondeur de 183 m (600 pieds). S'applique aux canaux de sondeur et **DownVision™**.

Caractéristiques du GPS

Canaux	50
Démarrage à froid	Environ 35 secondes en conditions optimales
Sensibilité du circuit électronique du récepteur	–159 dBm en poursuite
Système d'amélioration de la précision par satellite (SBAS)	WAAS + EGNOS
Fonctions spéciales	Réduction active de brouillage
Fréquence	1575,43 MHz
Acquisition de signal	Automatique
Mise à jour de guide (Almanac)	Automatique
Système géodésique	WGS-84, autres systèmes disponibles via les écrans Raymarine.
Fréquence de rafraîchissement	5 Hz
Antenne	Puce céramique
Précision	• Sans SBAS : <= 15 mètres, 95 % du temps • Avec SBAS : <= 5 mètres 95 % du temps

Chapitre 17 : Pièces de rechange et accessoires

Table des chapitres

- 17.1 Accessoires en page 122

17.1 Accessoires

Description	Références Dragonfly®6	Références Dragonfly®7
Housse de transport	A80206	S/O
Montage pour moteur à la traîne	A80207	A80207
Câble prolongateur 4 m (13,1')	A80224	A80224
Adaptateur pour pose à plat	A80223	A80287
Cache soleil	R70134	A80285
Étrier/socle	R70135	R70302

Raymarine®

A FLIR COMPANY

www.raymarine.com

CE