AQUALUNG
FIRST TO DIVE

– Détendeur TITAN LX –

Caractéristiques

1er étage : Détendeur à membrane compensée

Pression de service maximale : 300 bar en version DIN, 232 bar en version étrier
4 sorties MP 3/8 UNF
1 sortie HP 7/16 UNF
Moyenne Pression : 9.5 bar ± 0.5 bar

Débit : 1400 l/min avec HP = 200 bar

Corps : laiton chromé satin
Siège rapporté, ressort : Inox
Filtre conique : bronze nickelé
Joints toriques : EPDM

2ème étage : Soupape à la demande compensée

Dépression d'ouverture : 2 à 4 mbar
Réglage effet venturi
Boîtier : A.B.S
Couvercle : Polyuréthanne
Embout buccal, soupape, clapet, membrane : silicone
Siège réglable : laiton chromé

Flexible MP : Longueur : 730 ± 5 mm

Poids Titan étrier : 1105 g
Poids HP Din : 630 g
Poids Titan Din : 965 g
Poids 2nd étage : 175 g
Poids HP étrier : 770 g

Certification : Conforme EN250 détendeur pour eau froide.

Performances respiratoires :

Travail respiratoire moyen **W = 0.74 J/litre** pour :
RMV : 62.5 l/min, profondeur : 50 m et HP = 50 bar.

Travail respiratoire moyen W = 1,41 J/litre pour :
RMV : 62.5 l/min, profondeur : 80 m et HP = 50 bar.

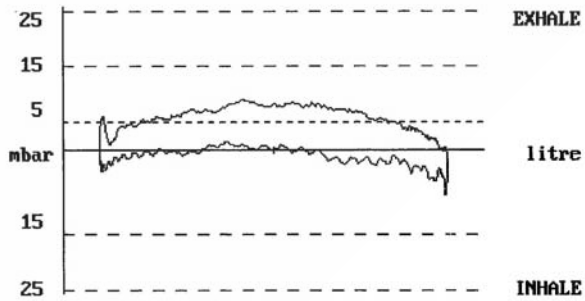

Références produits & kits :

Titan LX version étrier :	129390
Titan LX version Din :	129380
HP Titan étrier :	103111
HP Titan Din :	103151
BP Titan LX:	129325
Flexible MP :	124567
Kit d'entretien HP Din / étrier :	128002
Kit d'entretien BP :	129007
Kit d'entretien Titan :	129006
Kit de transformation Etrier/Din :	128012

AQUA LUNG
FIRST TO DIVE

Avantages

Embout avec voûte palatine (système breveté) fixé avec un collier démontable et réutilisable :

- Réduit la fatigue des muscles maxillaires,
- Changement rapide des embouts pour les opérations de désinfection.

Géométrie conçue pour une bonne préhension du second étage

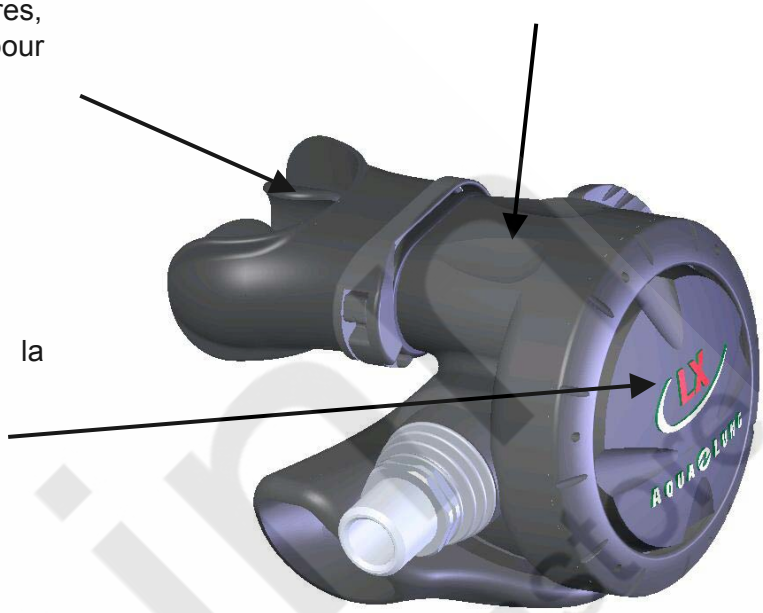

Couvercle en Polyuréthanne :

- Grande résistance à l'abrasion et à la déchirure.
- Protège le second étage des chocs
- Purge facile du détendeur

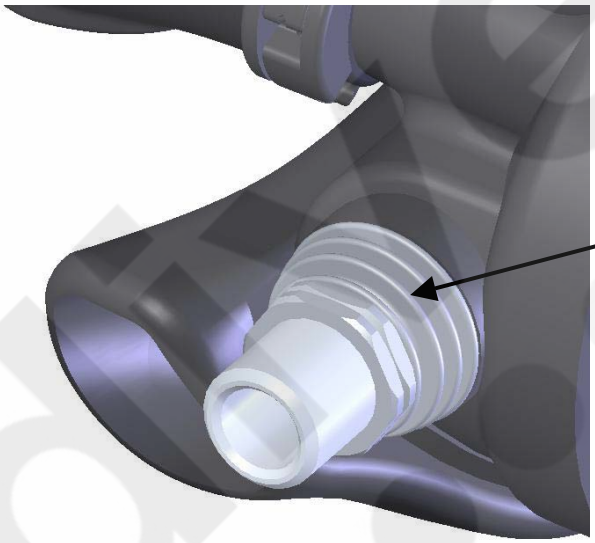

Echangeur thermique :

Permet d'évacuer les frigories crées par la détende de l'air (système breveté)

Un volet de réglage de l'effet Venturi ergonomique, efficace et progressif :

Réduit les éventuels débits continus en surface

AQUA LUNG
FIRST TO DIVE

Avantages

Déflecteur dans la tubulure d'embout :

Canalise le flux d'air de manière uniforme dans l'embout pendant la phase d'inspiration

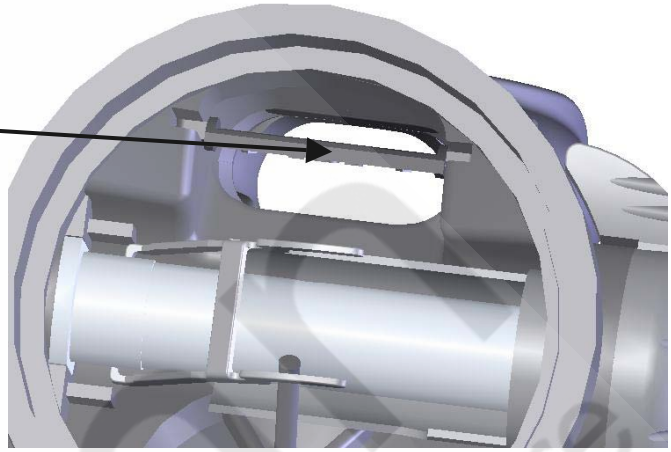

Sorties MP et HP parfaitement positionnées permettent une orientation idéale des flexibles.

diveinn scubastore